ING. TOMÁŠ VAVŘÍNEK HOJEROVA 1467/2, 664 34, KUŘIM
PROJEKTOVÁ A INŽENÝRSKÁ tel: 604 457 603
ČINNOST VE VÝSTAVBĚ email: tomas@vavrinek.eu

VÝMĚNA OKEN V BUDOVĚ ŽEROTÍNOVO NÁMĚSTÍ 3

MÍSTO STAVBY	ŽEROTÍNOVO NÁMĚSTÍ 449/3, 601 82, BRNO
	PARCELNÍ ČÍSLO: 341, KATASTRÁLNÍ ÚZEMÍ: VEVEŘÍ
INVESTOR	JIHOMORAVSKÝ KRAJ
	ŽEROTÍNOVO NÁMĚSTÍ 449/3, 601 82, BRNO
AUTOR	ING. TOMÁŠ VAVŘÍNEK
ARCHITEKT	
ZODPOVĚDNÝ PROJEKTANT	ING. TOMÁŠ VAVŘÍNEK
VYPRACOVAL	ING. TOMÁŠ VAVŘÍNEK
DATUM	ČERVEN 2019
STUPEŇ PROJEKTU	DOKUMENTACE PRO VÝBĚR ZHOTOVITELE
ČÁST PROJEKTU	D1 - ARCHITEKTONICKO STAVEBNÍ
OBSAH PŘÍLOHY	VÝPIS NAVRHOVANÝCH OKEN DVORNÍ FASÁDY

ČÍSLO PARÉ	ČÍSLO PŘÍLOHY	MĚŘÍTKO
	D1 - 17	-

OZNAČENÍ VÝROBKŮ
VÝPLNĚ OTVORŮ V OBVODOVÉM PLÁŠTI JSOU OZNAČENY V PŮDORYSECH ČÍSLEM V KROUŽKU.
V TABULCE JSOU UVEDENY VŠEOBECNÉ POŽADAVKY NA JEDNOTLIVÉ VÝROBKY, JEJICH ROZMĚRY A POČTY. SCHÉMATA, PŘÍPADNĚ DETAILY (POKUD JE TO PRO URČENÍ VÝROBKU NUTNÉ) JSOU DOKUMENTOVÁNY V PŘÍLOHÁCH ZA TABULKAMI.

ROZMĚRY VŠECH VÝROBKŮ JE TŘEBA PŘED VÝROBOU OVĚŘIT NA STAVBĚ.
PRO VŠECHNY VÝROBKY ZPRACUJE DODAVATEL DODAVATELSKOU DOKUMENTACI. VÝROBA PRVKŮ MŮŽE BÝT ZAHÁJENA AŽ PO OVĚŘENÍ SKUTEČNÝCH ROZMĚRŮ NA STAVBĚ A ODSOUHLASENÍ DODAVATELSKÉ DOKUMENTACE INVESTOREM A PROJEKTANTEM.

- PŘED VLASTNÍ VÝROBOU VNITŘNÍCH PARAPETŮ NUTNO ZAMĚŘIT OSTĚNÍ A JEJICH ROZEVÍRÁNÍ VE VŠECH POZICÍCH!!!
- HLOUBKU DRÁŽKY PRO OSAZENÍ VNITŘNÍCH PARAPETŮ A FINÁLNÍ ROZMĚR PARAPETNÍ DESKY UPRAVIT DLE SKUTEČNÉ GEOMETRIE OSTĚNÍ OKNA
- PŘED VLASTNÍ VÝROBOU OPLECHOVÁNÍ VENKOVNÍCH PARAPETŮ NUTNO ZAMĚŘIT HLOUBKU OSTĚNÍ VE VŠECH POZICÍCH!!!

POHLEDY NA VÝROBKY OSAZENÉ VE FASÁDÁCH JSOU KRESLENY ZE STRANY EXTERIERU.

JE KÓTOVÁNA VELIKOST STAVEBNÍHO OTVORU, NIKOLIV VELIKOST VÝROBKU. VÝROBEK JE NUTNÉ PROVÉST S PŘÍSLUŠNOU SPÁROU, ABY UMOŽNILA DILATACI A DOTVAROVÁNÍ KONSTRUKCE (MAX. POVOLENÝ PRŮHYB 15mm). TJ. VÝPLŇ MINIMÁLNĚ O 20mm MENŠÍ (PŘIPOJOVACÍ SPÁRA) !!!

PŘIPOJOVACÍ SPÁRA VYPLNĚNA NÍZKOEXPANZIVNÍ PĚNOU.

DODÁVKA VÝROBKŮ VČETNĚ PODKLADNÍCH TEPELNĚ IZOLAČNÍCH PROFILŮ, PAROTĚSNÍCÍCH A PAROPROPUSTNÝCH PÁSEK

PŘI ZPRACOVÁNÍ DODAVATELSKÉ DOKUMENTACE, VÝROBĚ A MONTÁŽI ZÁMEČNICKÝCH VÝROBKŮ JE NUTNÉ SPLNIT POŽADAVKY NÁSLEDUJÍCÍCH NOREM A PŘEDPISŮ :

ČSN 73 0202 PŘESNOST GEOMETRICKÝCH PARAMETRŮ VE VÝSTAVBĚ. ZÁKLADNÍ USTANOVENÍ.
ČSN 73 3440 SKLENÁŘSKÉ PRÁCE STAVEBNÍ – ZÁKLADNÍ USTANOVENÍ.
ČSN 73 0540–2 (10/2011) TEPELNÁ OCHRANA BUDOV – ČÁST 2 : FUNKČNÍ POŽADAVKY.
ČSN 73 0540–2 ZMĚNA 1 (04/2012) TEPELNÁ OCHRANA BUDOV – ČÁST 2 : FUNKČNÍ POŽADAVKY.
ČSN 73 0532 AKUSTIKA – OCHRANA PROTI HLUKU V BUDOVÁCH A POSUZOVÁNÍ AKUSTICKÝCH VLASTNOSTÍ STAVEBNÍCH VÝROBKŮ – POŽADAVKY
ČSN 74 6550 KOVOVÉ DVEŘE OTVÍRAVÉ – ZÁKLADNÍ USTANOVENÍ
ČSN EN 12207 OKNA A DVEŘE – PRŮVZDUŠNOST –KLASIFIKACE
ČSN EN 12208 OKNA A DVEŘE – VODOTĚSNOST – KLASIFIKACE
ČSN EN 12210 OKNA A DVEŘE ODOLNOST PROTI ZATÍŽENÍ VĚTREM – KLASIFIKACE
ČSN EN 1191 OKNA A DVEŘE ODOLNOST PROTI OPAKOVANÉMU OTEVÍRÁNÍ A ZAVÍRÁNÍ – ZKUŠEBNÍ METODA
ČSN EN 12400 OKNA A DVEŘE MECHANICKÁ TRVANLIVOST – POŽADAVKY A KLASIFIKACE
ČSN EN 12519 OKNA A DVEŘE – TERMINOLOGIE
ČSN EN 14351 – 1 +A1 OKNA A DVEŘE – NORMA VÝROBKU, FUNKČNÍ VLASTNOSTI – ČÁST 1: OKNA A VNĚJŠÍ DVEŘE BEZ VLASTNOSTÍ POŽÁRNÍ ODOLNOSTI A/NEBO KOUŘOTĚSNOSTI
ČSN EN 179 STAVEBNÍ KOVÁNÍ – NOUZOVÉ DVEŘNÍ UZÁVĚRY OVLÁDANÉ KLIKOU NEBO ZAŘÍZENÍM S TLAČNOU PLOCHOU PRO POUŽÍVÁNÍ NA ÚNIKOVÝCH CESTÁCH – POŽADAVKY A ZKUŠEBNÍ METODY
ČSN EN 1627 DVEŘE, OKNA, LEHKÉ OBVODOVÉ PLÁŠTĚ, MŘÍŽE A OKENICE – ODOLNOST PROTI VLOUPÁNÍ – POŽADAVKY A KVALIFIKACE
TNI 74 6077 OKNA A VNĚJŠÍ DVEŘE – POŽADAVKY NA ZABUDOVÁNÍ

VŠECHNY POHLEDOVÉ PRVKY A POVRCHY MATERIÁLŮ MUSÍ BÝT ODSOUHLASENY PROJEKTANTEM A PŘÍSLUŠNÝMI DOTČENÝMI ORGÁNY (ODBOR PAMÁTKOVÉ PÉČE–OPP A NÁRODNÍ PAMÁTKOVÝ ÚSTAV–NPÚ)

NA ZÁKLADĚ POŽADAVKU OPP BUDE VYROBEN A PŘEDLOŽEN K ODSOUHLASENÍ KOMPLETNÍ REFERENČNÍ VZOREK OKNA

– NEDÍLNOU SOUČÁSTÍ NABÍDKOVÉ CENY DLE TOHOTO DOKUMENTU JE VYŘEZÁNÍ DRÁŽEK PRO OSAZENÍ PARAPETŮ A JEJICH NÁSLEDNÉ ZEDNICKÉ ZAPRAVENÍ, ZEDNICKÉ ZAPRAVENÍ OSTĚNÍ A VÝMALBA

– SCHÉMATA VÝROBKŮ URČUJÍ ROZMĚRY JEDNOTLIVÝCH OKEN. ROZKRESLENÍ PROFILACE RÁMŮ UVEDENA NA SAMOSTATNÉM VÝKRESE REFERENČNÍCH DETAILŮ NA ZAČÁTKU SEŠITU

OKNO 9 – SCHÉMA PROFILACE 1:15
UMÍSTĚNÍ DO VNITROBLOKU

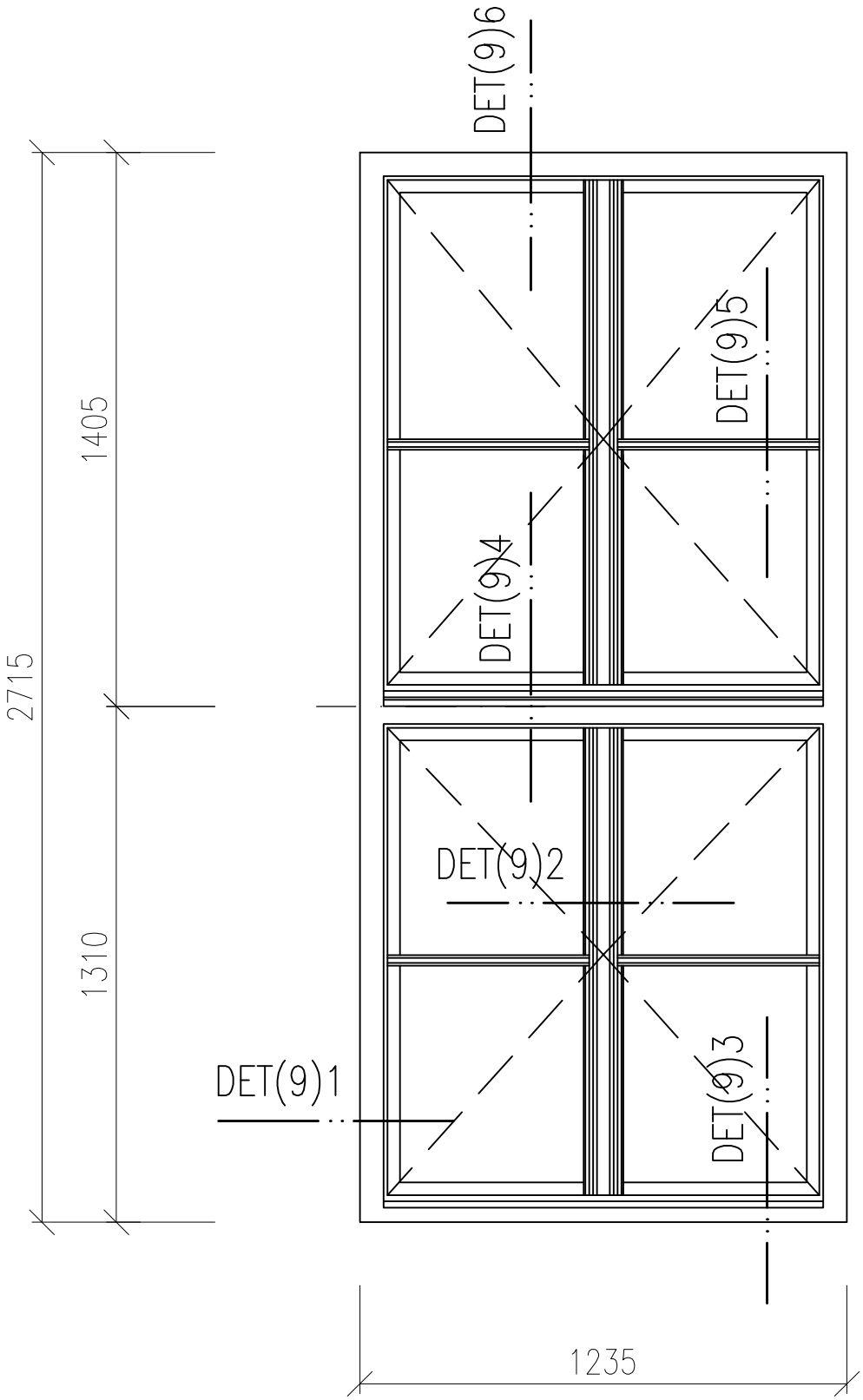

DET(9)1, 1:2

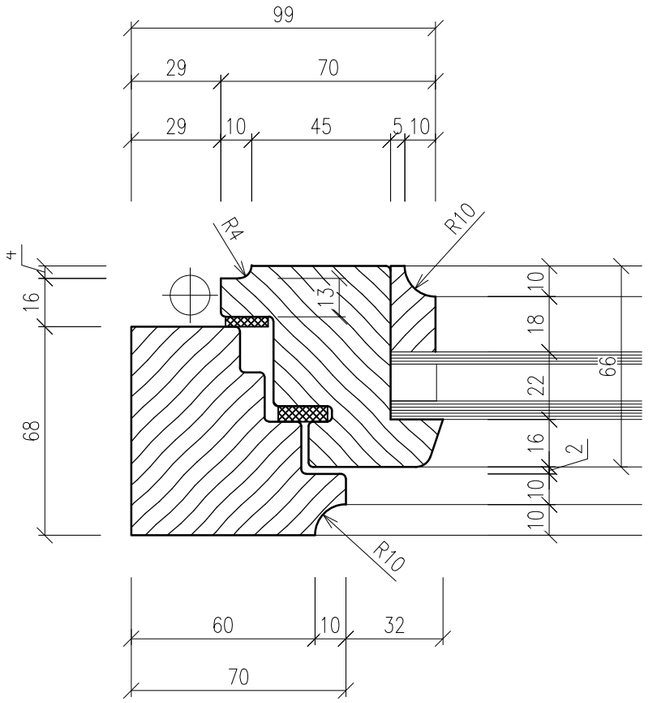

DET(9)2, 1:2

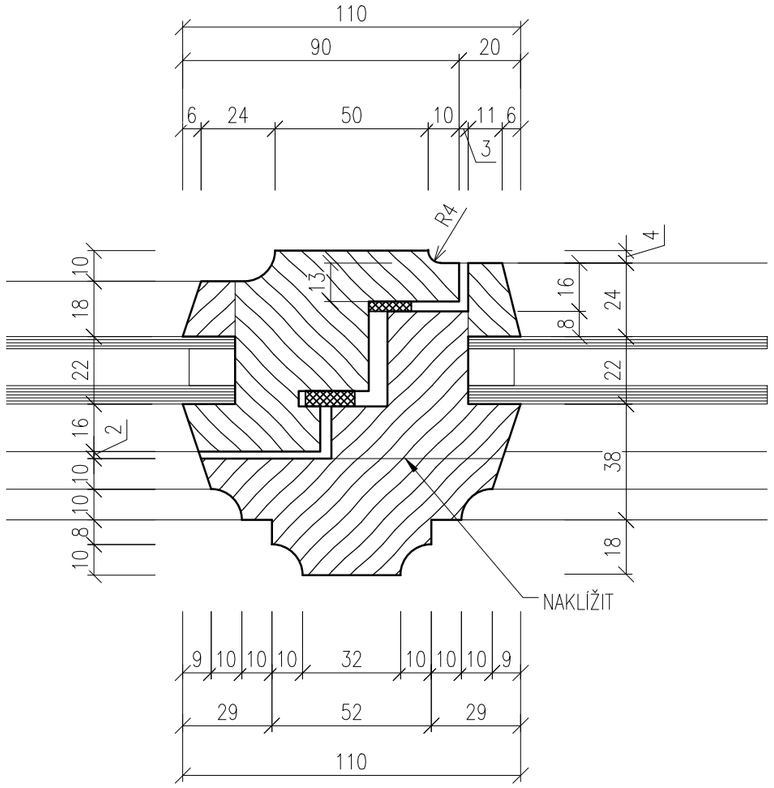

DET(9)3, 1:2

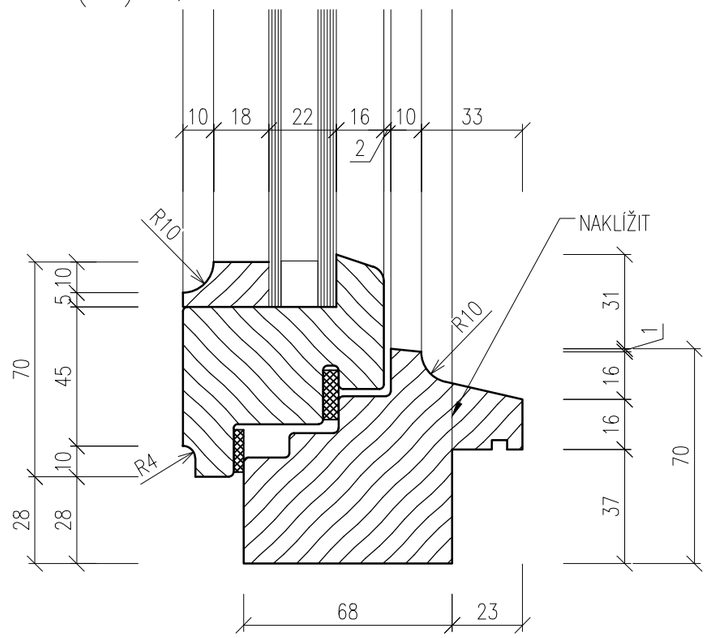

DET(9)4, 1:2

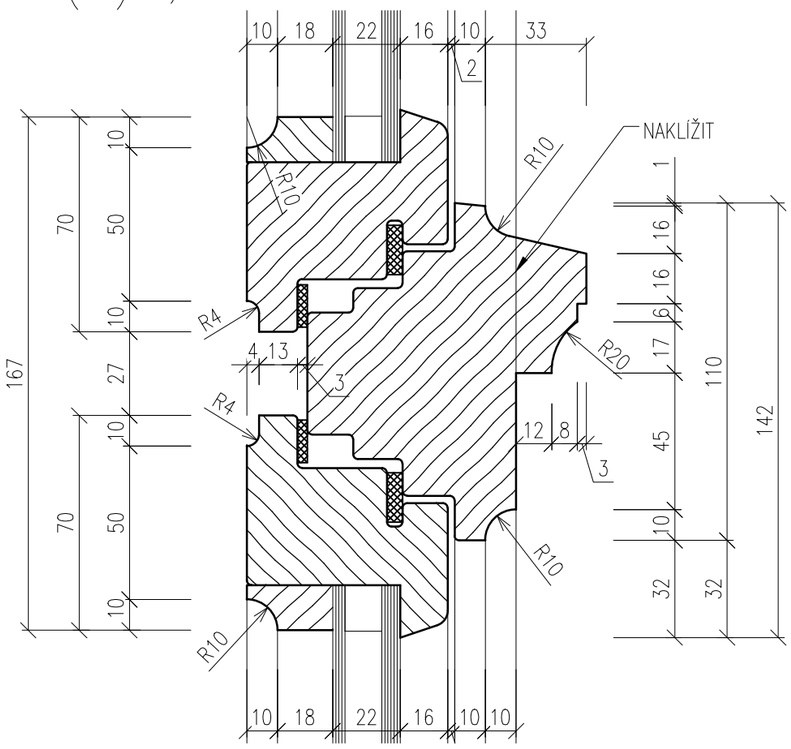

DET(9)5, 1:2

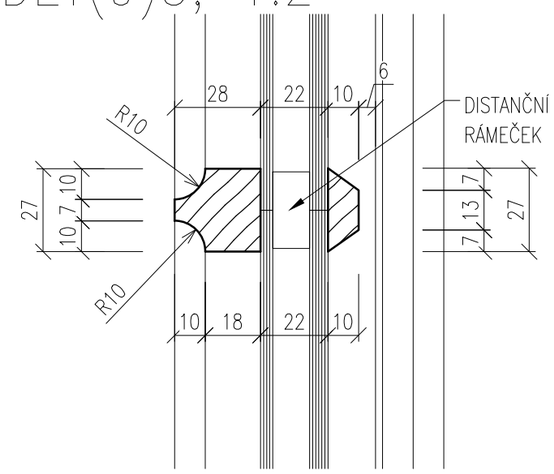

DET(9)6, 1:2

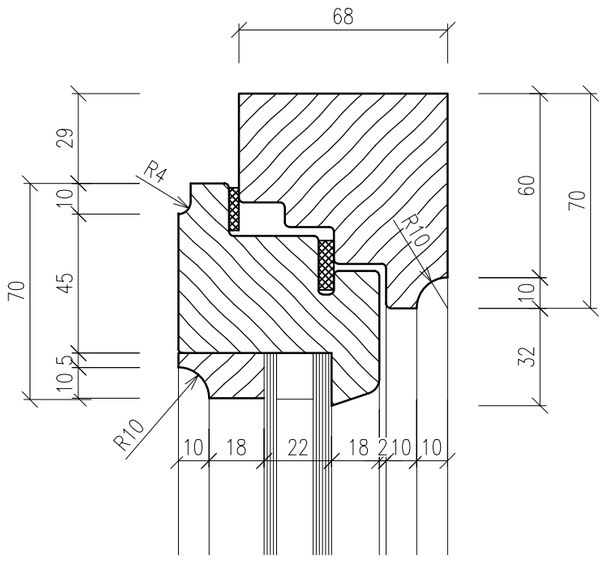

– PŘESNÁ SPECIFIKACE RÁMŮ, TYPU ZASKLENÍ, OZDOBNÝCH PRVKŮ BUDE DOPŘESNĚNA V RÁMCI DÍLENSKÉ DOKUMENTACE

– PROFILACE RÁMŮ A BAREVNOST BUDE KONZULTOVÁNA A ODSOUHLASENA ODBOREM PAMÁTKOVÉ PÉČE (OPP) A NÁRODNÍM PAMÁTKOVÝM ÚSTAVEM (NPÚ)

OKNO 6–SCHÉMA

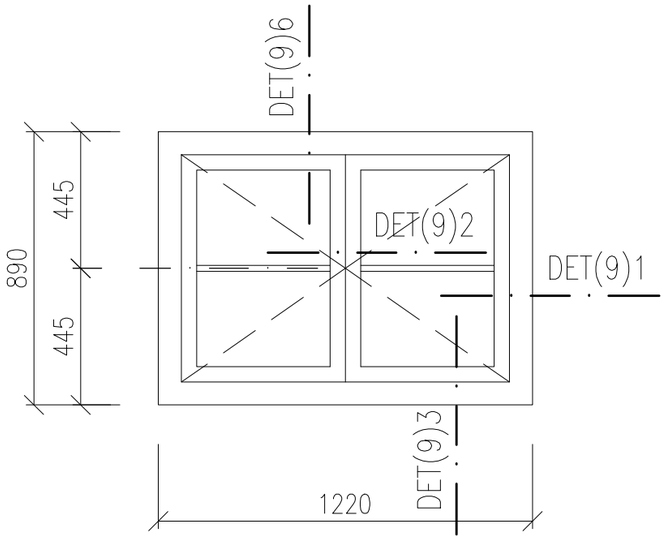

K6–OPLECHOVÁNÍ

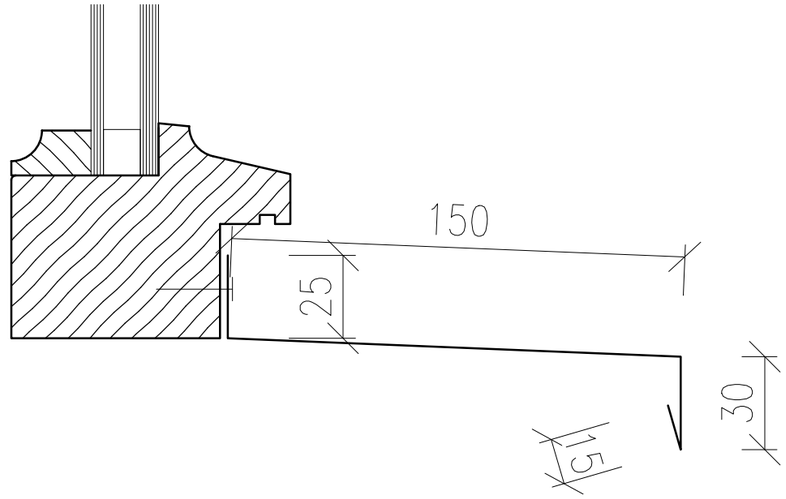

OKNO JEDNODUCHÉ
OTEVÍRAVÁ KŘÍDLA
RÁM, KŘÍDLA:
DŘEVĚNÉ LEPENÉ
MATERIÁL DŘEVA – SMRK NAPOJOVANÝ
PROFILACE VIZ. CHARAKTERISTICKÉ DETAILY (VZOR STÁVAJCÍ OKNO 22)
ŠÍŘKA RÁMU 68mm

CELKOVÝ ROZMĚR: 1220x890mm

TECH. PARAMETRY OKENNÍ VÝPLNĚ:
Rw = 36dB
Tvis = 70%, g = MAX.50%
Uw = MAX. 1,1W/m2K
ZASKLENÍ: IZOLAČNÍ DVOJSKLO
4 – Ar 12 – 6
(pro zlepšení tep. tech. vlastnosí skel je možné pokovení skel – bude dopřesněno v dílenské PD)

BARVA: (REF. ADLER)
VNITŘNÍ – BÍLÁ (RAL DOPLNĚNA V DÍLENSKÉ PD)
VNĚJŠÍ – TMAVÁ (DLE STRATIGRAFICKÉHO PRŮZKUMU) DLE ODSOUHLASENÍ OPP MMB A NPÚ. (RAL DOPLNĚNA V DÍLENSKÉ PD)
POVRCHOVÁ ÚPRAVA – LAK
KOVÁNÍ: (REF. ROTO)
CELOOBVODOVÉ TĚSNĚNÍ, KLIKA P.Ú. MOSAZ

PARAPETY:
– VENKOVNÍ:
K6–OPLECHOVÁNÍ TiZn PLECHEM TL.0,8mm R.Š. 220mm.

VÝPIS PARAPETŮ VNĚJŠÍCH

OKNO	DÉLKA (m)	KS	CELK. (m)
K6	1,220	3	3.66

– VNITŘNÍ:
BEZ PARAPETU

1PP	1NPsn	1NPzv	2NP	3NP	4NP	5NP	VĚŽE	Σ
–	–	–	–	–	–	–	3	3

– PODROBNÁ SPECIFIKACE JEDNOTLIVÝCH VÝROBKŮ BUDE DOPOLNĚNA V RÁMCI DÍLENSKÉ DOKUMENTACE.
– PŘED VLASTNÍ VÝROBOU NUTNO ZAMĚŘIT STAVEBNÍ OTVORY VE VŠECH POZICÍCH!!!
– PŘED VLASTNÍ VÝROBOU VNITŘNÍCH PARAPETŮ NUTNO ZAMĚŘIT OSTĚNÍ A JEJICH ROZEVÍRÁNÍ VE VŠECH POZICÍCH!!!
– HLOUBKU DRÁŽKY PRO OSAZENÍ VNITŘNÍCH PARAPETŮ A FINÁLNÍ ROZMĚR PARAPETNÍ DESKY UPRAVIT DLE SKUTEČNÉ GEOMETRIE OSTĚNÍ OKNA
– PŘED VLASTNÍ VÝROBOU OPLECHOVÁNÍ VENKOVNÍCH PARAPETŮ NUTNO ZAMĚŘIT HLOUBKU OSTĚNÍ VE VŠECH POZICÍCH!!!
– SCHÉMATA VÝROBKŮ URČUJÍ ROZMĚRY JEDNOTLIVÝCH OKEN. ROZKRESLENÍ PROFILACE RÁMŮ UVEDENA NA SAMOSTATNÉM VÝKRESE REFERENČNÍCH DETAILŮ NA ZAČÁTKU SEŠITU

1:20 OKNO 6

OKNO 8a.2–SCHÉMA

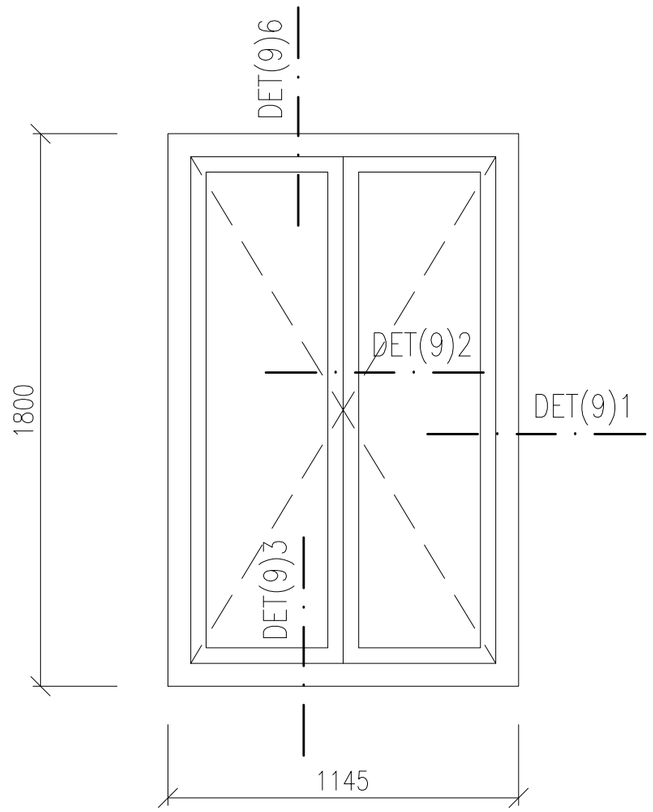

osazené na interiérové straně

OKNO 8a.2–PŮDORYSNÉ SCHÉMA – PARAPETY

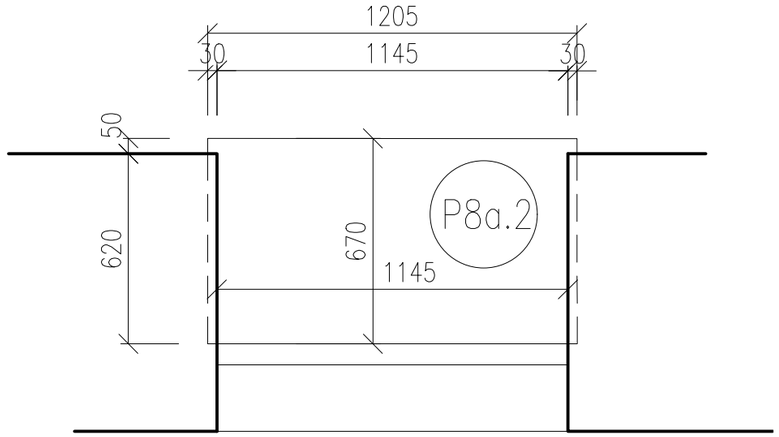

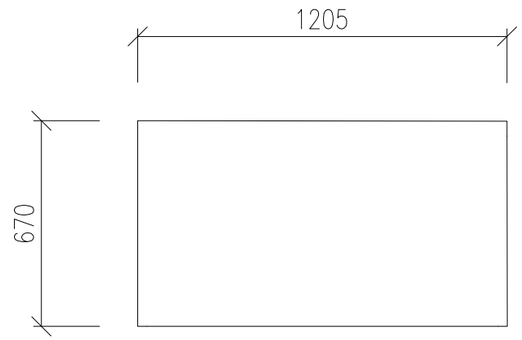

OKNO JEDNODUCHÉ
OTEVÍRAVÁ KŘÍDLA
RÁM, KŘÍDLA:
DŘEVĚNÉ LEPENÉ
MATERIÁL DŘEVA – SMRK NAPOJOVANÝ
PROFILACE VIZ. CHARAKTERISTICKÉ DETAILY (VZOR STÁVAJCÍ OKNO 22)
ŠÍŘKA RÁMU 68mm

CELKOVÝ ROZMĚR: 1145x1800mm

TECH. PARAMETRY OKENNÍ VÝPLNĚ:
Rw = 36dB
Tvis = 70%, g = MAX.50%
Uw = MAX. 1,1W/m2K
ZASKLENÍ: IZOLAČNÍ DVOJSKLO
4 – Ar 12 – 6
(pro zlepšení tep. tech. vlastnosí skel je možné pokovení skel – bude dopřesněno v dílenské PD)

BARVA: (REF. ADLER)
VNITŘNÍ – BÍLÁ (RAL DOPLNĚNA V DÍLENSKÉ PD)
VNĚJŠÍ – TMAVÁ (DLE STRATIGRAFICKÉHO PRŮZKUMU) DLE ODSOUHLASENÍ OPP MMB A NPÚ. (RAL DOPLNĚNA V DÍLENSKÉ PD)
POVRCHOVÁ ÚPRAVA – LAK
KOVÁNÍ: (REF. ROTO)
CELOOBVODOVÉ TĚSNĚNÍ, KLIKA P.Ú. MOSAZ
příprava na otevíratelných křídlech pro vypnutí sytému topení a chlazení v případě otevřeného křídla (elektromagnet) – 4ks

PARAPETY:
– VENKOVNÍ:
INTERIÉROVÉ OKNO

VÝPIS PARAPETŮ VNĚJŠÍCH

OKNO	DÉLKA (m)	KS	CELK. (m)
K8a.2	1,145	0	0.00

– VNITŘNÍ:
P8a.2–LEPENÉ DESKY MDF CELK. TL.40mm, LAKOVANÉ, BEZ NOSU, ROZMĚRY: 1205x670mm. BARVA BÍLÁ

1PP	1NPsn	1NPzv	2NP	3NP	4NP	5NP	VĚŽE	Σ
–	4	–	–	–	–	–	–	4

– PODROBNÁ SPECIFIKACE JEDNOTLIVÝCH VÝROBKŮ BUDE DOPOLNĚNA V RÁMCI DÍLENSKÉ DOKUMENTACE.
– PŘED VLASTNÍ VÝROBOU NUTNO ZAMĚŘIT STAVEBNÍ OTVORY VE VŠECH POZICÍCH!!!
– PŘED VLASTNÍ VÝROBOU VNITŘNÍCH PARAPETŮ NUTNO ZAMĚŘIT OSTĚNÍ A JEJICH ROZEVÍRÁNÍ VE VŠECH POZICÍCH!!!
– HLOUBKU DRÁŽKY PRO OSAZENÍ VNITŘNÍCH PARAPETŮ A FINÁLNÍ ROZMĚR PARAPETNÍ DESKY UPRAVIT DLE SKUTEČNÉ GEOMETRIE OSTĚNÍ OKNA
– PŘED VLASTNÍ VÝROBOU OPLECHOVÁNÍ VENKOVNÍCH PARAPETŮ NUTNO ZAMĚŘIT HLOUBKU OSTĚNÍ VE VŠECH POZICÍCH!!!
– SCHÉMATA VÝROBKŮ URČUJÍ ROZMĚRY JEDNOTLIVÝCH OKEN. ROZKRESLENÍ PROFILACE RÁMŮ UVEDENA NA SAMOSTATNÉM VÝKRESE REFERENČNÍCH DETAILŮ NA ZAČÁTKU SEŠITU

1:20 OKNO 8a.2

OKNO 8b–SCHÉMA

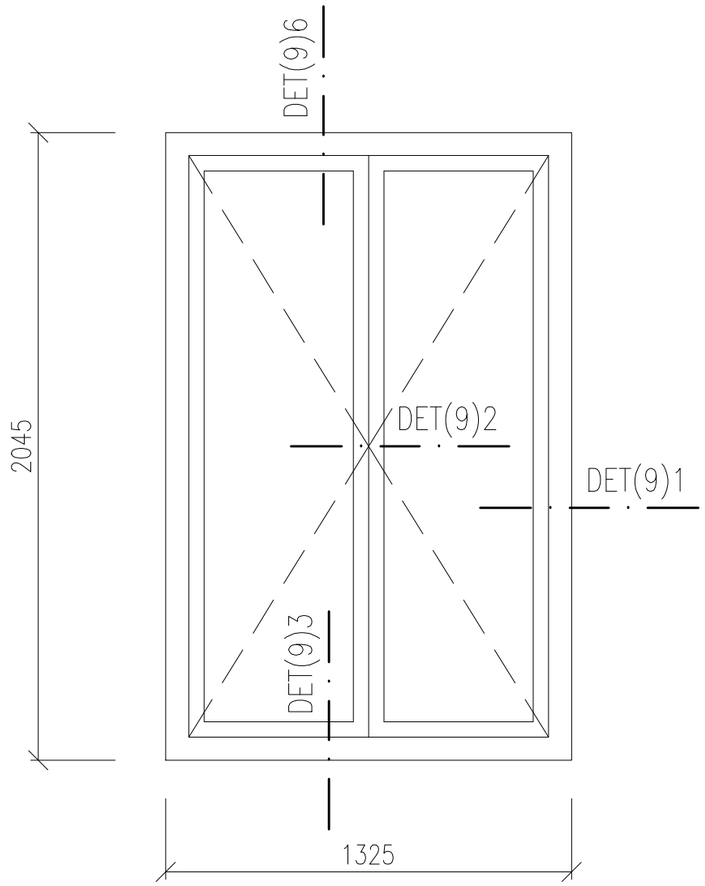

osazené na interiérové straně

OKNO 8b–PŮDORYSNÉ SCHÉMA – PARAPETY

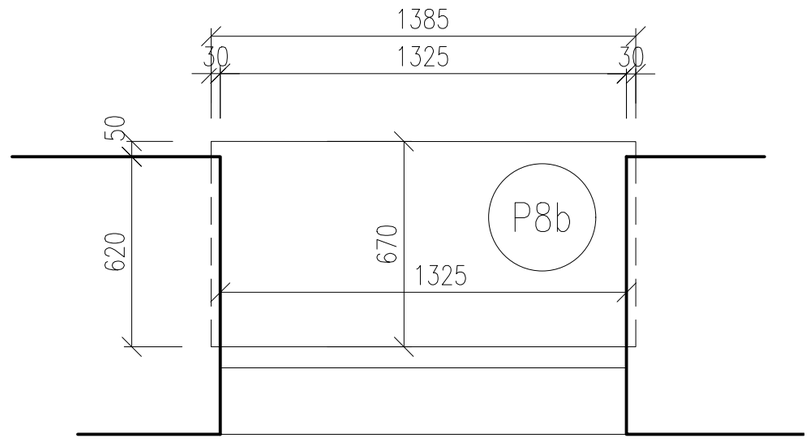

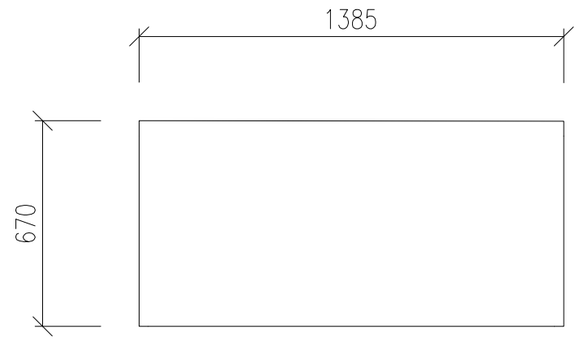

OKNO JEDNODUCHÉ
OTEVÍRAVÁ KŘÍDLA
RÁM, KŘÍDLA:
DŘEVĚNÉ LEPENÉ
MATERIÁL DŘEVA – SMRK NAPOJOVANÝ
PROFILACE VIZ. CHARAKTERISTICKÉ DETAILY (VZOR STÁVAJCÍ OKNO 22)
ŠÍŘKA RÁMU 68mm

CELKOVÝ ROZMĚR: 1325x2045mm

TECH. PARAMETRY OKENNÍ VÝPLNĚ:
Rw = 36dB
Tvis = 70%, g = MAX.50%
Uw = MAX. 1,1W/m2K
ZASKLENÍ: IZOLAČNÍ DVOJSKLO
4 – Ar 12 – 6
(pro zlepšení tep. tech. vlastnosí skel je možné pokovení skel – bude dopřesněno v dílenské PD)

BARVA: (REF. ADLER)
VNITŘNÍ – BÍLÁ (RAL DOPLNĚNA V DÍLENSKÉ PD)
VNĚJŠÍ – TMAVÁ (DLE STRATIGRAFICKÉHO PRŮZKUMU) DLE ODSOUHLASENÍ OPP MMB A NPÚ. (RAL DOPLNĚNA V DÍLENSKÉ PD)
POVRCHOVÁ ÚPRAVA – LAK
KOVÁNÍ: (REF. ROTO)
CELOOBVODOVÉ TĚSNĚNÍ, KLIKA P.Ú. MOSAZ
příprava na otevíratelných křídlech pro vypnutí sytému topení a chlazení v případě otevřeného křídla (elektromagnet) – 2ks (kancelář)

PARAPETY:
– VENKOVNÍ:
INTERIÉROVÉ OKNO

VÝPIS PARAPETŮ VNĚJŠÍCH

OKNO	DÉLKA (m)	KS	CELK. (m)
K8b	1,325	0	0.00

– VNITŘNÍ:
P8b–LEPENÉ DESKY MDF CELK. TL.40mm, LAKOVANÉ, BEZ NOSU, ROZMĚRY: 1385x670mm. BARVA BÍLÁ

1PP	1NPsn	1NPzv	2NP	3NP	4NP	5NP	VĚŽE	Σ
–	4	–	–	–	–	–	–	4

– PODROBNÁ SPECIFIKACE JEDNOTLIVÝCH VÝROBKŮ BUDE DOPOLNĚNA V RÁMCI DÍLENSKÉ DOKUMENTACE.
– PŘED VLASTNÍ VÝROBOU NUTNO ZAMĚŘIT STAVEBNÍ OTVORY VE VŠECH POZICÍCH!!!
– PŘED VLASTNÍ VÝROBOU VNITŘNÍCH PARAPETŮ NUTNO ZAMĚŘIT OSTĚNÍ A JEJICH ROZEVÍRÁNÍ VE VŠECH POZICÍCH!!!
– HLOUBKU DRÁŽKY PRO OSAZENÍ VNITŘNÍCH PARAPETŮ A FINÁLNÍ ROZMĚR PARAPETNÍ DESKY UPRAVIT DLE SKUTEČNÉ GEOMETRIE OSTĚNÍ OKNA
– PŘED VLASTNÍ VÝROBOU OPLECHOVÁNÍ VENKOVNÍCH PARAPETŮ NUTNO ZAMĚŘIT HLOUBKU OSTĚNÍ VE VŠECH POZICÍCH!!!
– SCHÉMATA VÝROBKŮ URČUJÍ ROZMĚRY JEDNOTLIVÝCH OKEN. ROZKRESLENÍ PROFILACE RÁMŮ UVEDENA NA SAMOSTATNÉM VÝKRESE REFERENČNÍCH DETAILŮ NA ZAČÁTKU SEŠITU

1:20 OKNO 8b

OKNO 9–SCHÉMA

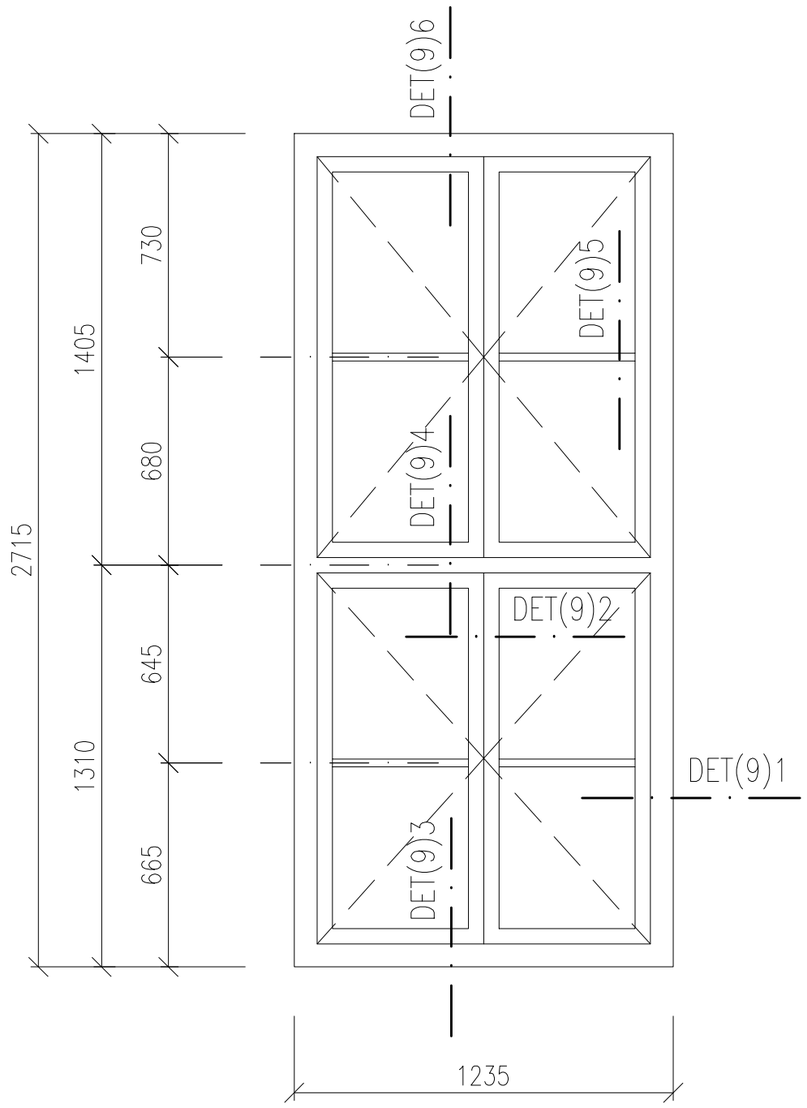

OKNO 9–PŮDORYSNÉ SCHÉMA – PARAPETY

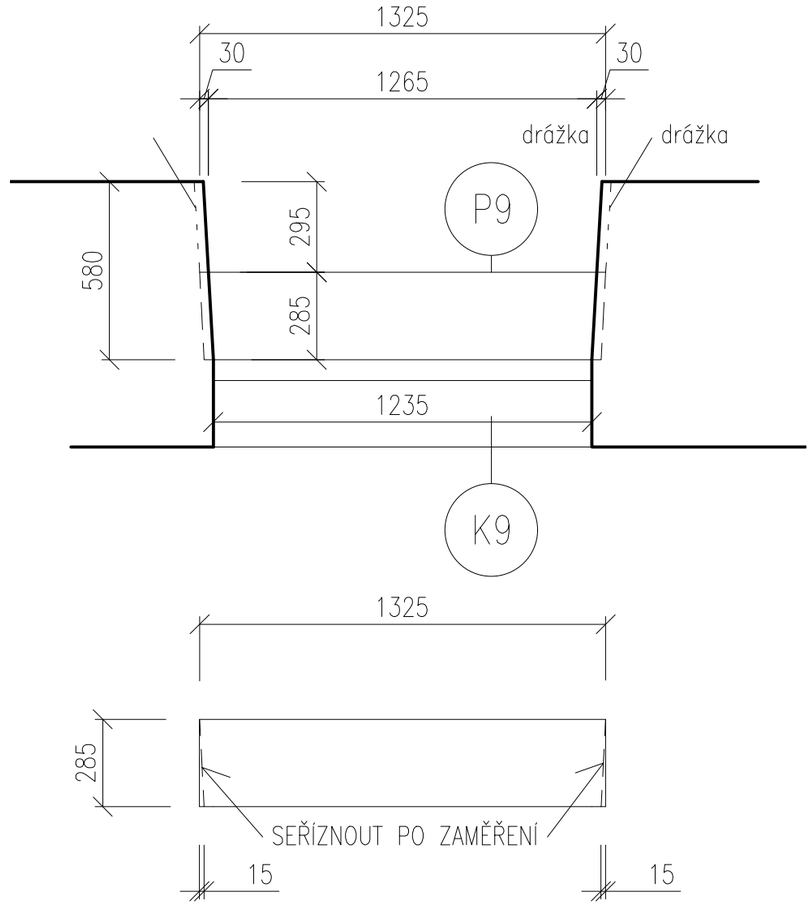

K9–OPLECHOVÁNÍ

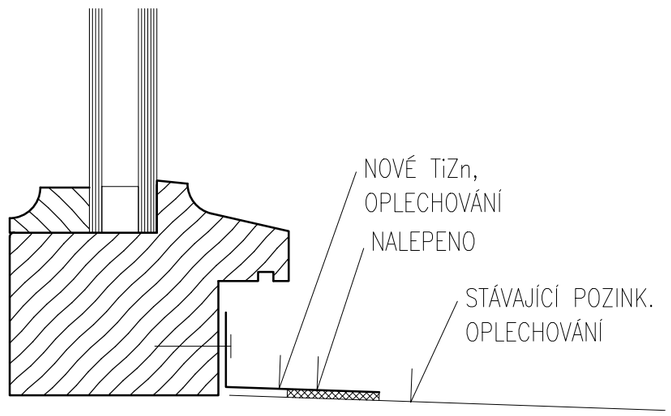

– PODROBNÁ SPECIFIKACE JEDNOTLIVÝCH VÝROBKŮ BUDE DOPOLNĚNA V RÁMCI DÍLENSKÉ DOKUMENTACE.
– PŘED VLASTNÍ VÝROBOU NUTNO ZAMĚŘIT STAVEBNÍ OTVORY VE VŠECH POZICÍCH!!!
– PŘED VLASTNÍ VÝROBOU VNITŘNÍCH PARAPETŮ NUTNO ZAMĚŘIT OSTĚNÍ A JEJICH ROZEVÍRÁNÍ VE VŠECH POZICÍCH!!!
– HLOUBKU DRÁŽKY PRO OSAZENÍ VNITŘNÍCH PARAPETŮ A FINÁLNÍ ROZMĚR PARAPETNÍ DESKY UPRAVIT DLE SKUTEČNÉ GEOMETRIE OSTĚNÍ OKNA
– PŘED VLASTNÍ VÝROBOU OPLECHOVÁNÍ VENKOVNÍCH PARAPETŮ NUTNO ZAMĚŘIT HLOUBKU OSTĚNÍ VE VŠECH POZICÍCH!!!
– SCHÉMATA VÝROBKŮ URČUJÍ ROZMĚRY JEDNOTLIVÝCH OKEN. ROZKRESLENÍ PROFILACE RÁMŮ UVEDENA NA SAMOSTATNÉM VÝKRESE REFERENČNÍCH DETAILŮ NA ZAČÁTKU SEŠITU

OKNO JEDNODUCHÉ
OTEVÍRAVÁ KŘÍDLA
RÁM, KŘÍDLA:
DŘEVĚNÉ LEPENÉ
MATERIÁL DŘEVA – SMRK NAPOJOVANÝ
PROFILACE VIZ. CHARAKTERISTICKÉ DETAILY (VZOR STÁVAJCÍ OKNO 22)
ŠÍŘKA RÁMU 68mm

CELKOVÝ ROZMĚR: 1235x2715mm

TECH. PARAMETRY OKENNÍ VÝPLNĚ:
Rw = 36dB
Tvis = 70%, g = MAX.50%
Uw = MAX. 1,1W/m2K
ZASKLENÍ: IZOLAČNÍ DVOJSKLO
4 – Ar 12 – 6
(pro zlepšení tep. tech. vlastnosí skel je možné pokovení skel – bude dopřesněno v dílenské PD)

BARVA: (REF. ADLER)
VNITŘNÍ – BÍLÁ (RAL DOPLNĚNA V DÍLENSKÉ PD)
VNĚJŠÍ – TMAVÁ (DLE STRATIGRAFICKÉHO PRŮZKUMU) DLE ODSOUHLASENÍ OPP MMB A NPÚ. (RAL DOPLNĚNA V DÍLENSKÉ PD)
POVRCHOVÁ ÚPRAVA – LAK
KOVÁNÍ: (REF. ROTO)
CELOOBVODOVÉ TĚSNĚNÍ, KLIKA P.Ú. MOSAZ
příprava na otevíratelných křídlech pro vypnutí sytému topení a chlazení v případě otevřeného křídla (elektromagnet) – 66ks

PARAPETY:
– VENKOVNÍ:
K9–OPLECHOVÁNÍ TiZn PLECHEM TL.0,8mm TVARU "L", R.Š. 75mm. ODŘÍZNUTÍ STÁVAJÍCÍHO OPLECHOVÁNÍ NA BOURANÉM OKNĚ. NOVÉ OPLECHOVÁNÍ NA STÁVAJÍCÍ OPLECHOVÁNÍ JE NALEPEN TRVALE PRUŽNÝM TMELEM

VÝPIS PARAPETŮ VNĚJŠÍCH

OKNO	DÉLKA (m)	KS	CELK. (m)
K9	1,235	76	93,86

– VNITŘNÍ:
P9–LEPENÉ DESKY MDF CELK. TL.40mm, LAKOVANÉ, BEZ NOSU, ROZMĚRY: 1325x285mm. BARVA BÍLÁ

1PP	1NPsn	1NPzv	2NP	3NP	4NP	5NP	VĚŽE	Σ
–	–	1	32	–	43	–	–	76

1:20 OKNO 9

OKNO 9.1–SCHÉMA

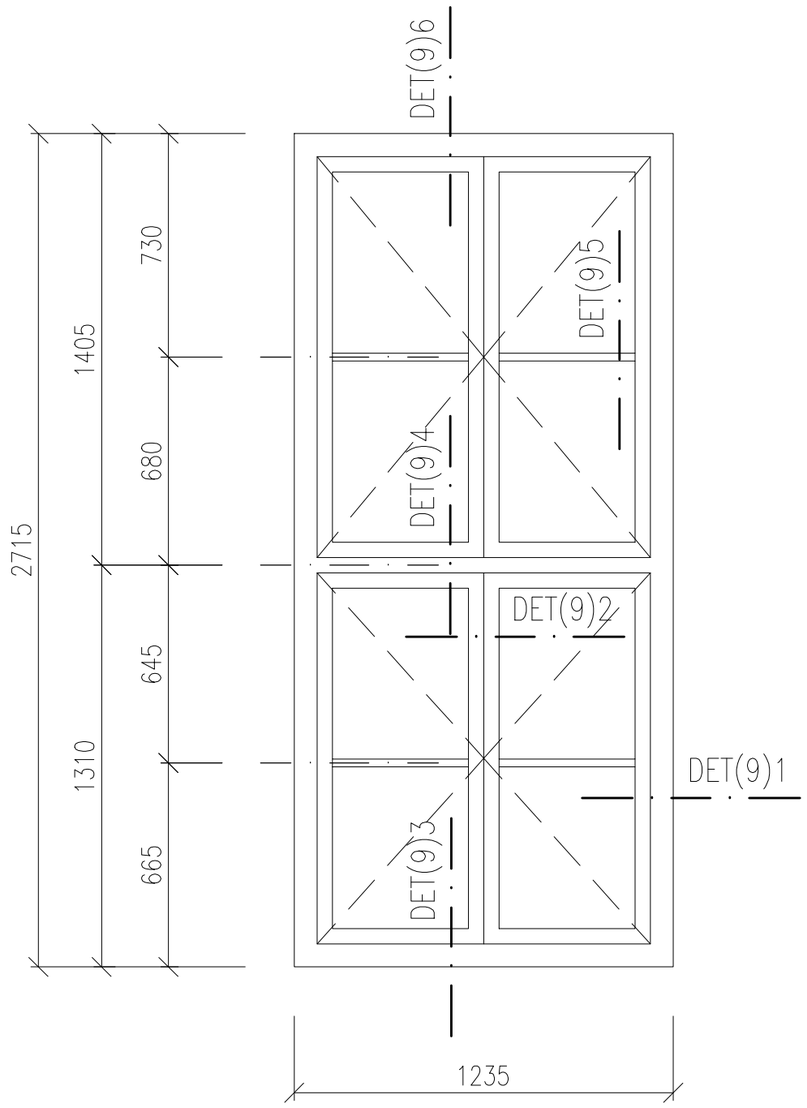

OKNO 9.1–PŮDORYSNÉ SCHÉMA – PARAPETY

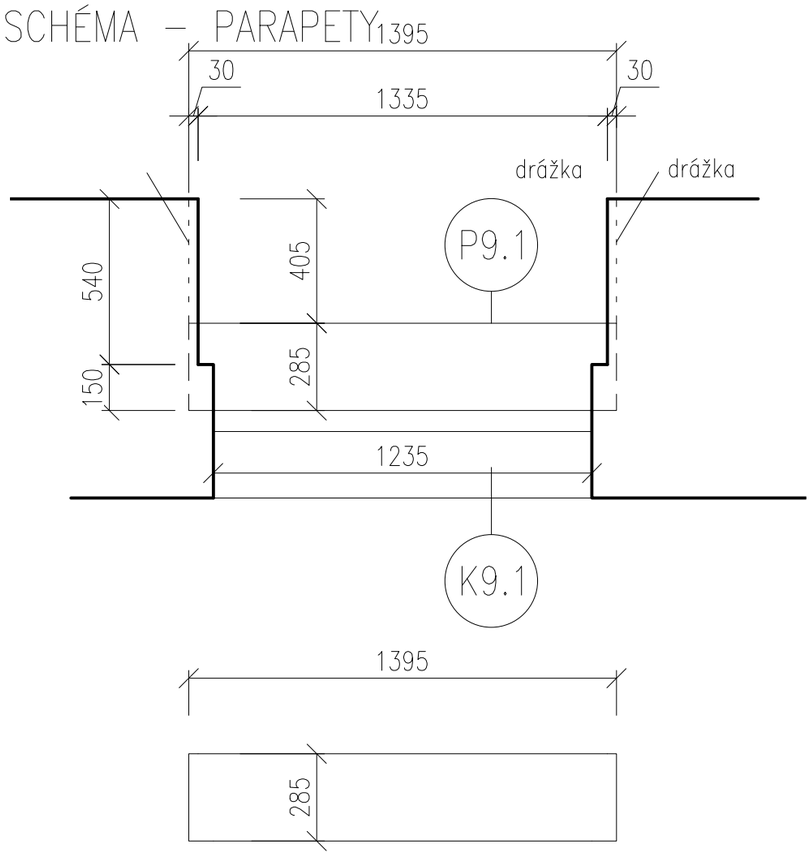

K9.1–OPLECHOVÁNÍ

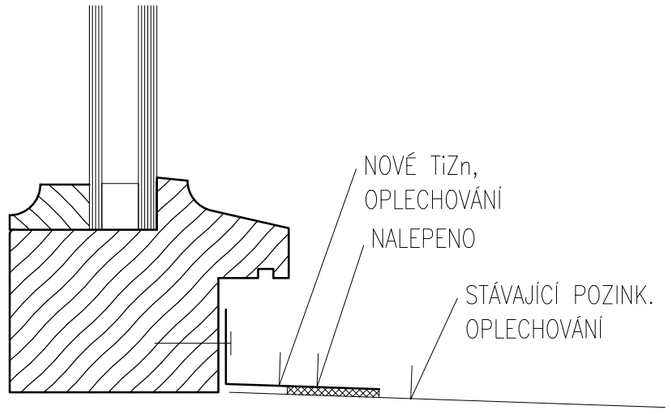

– PODROBNÁ SPECIFIKACE JEDNOTLIVÝCH VÝROBKŮ BUDE DOPOLNĚNA V RÁMCI DÍLENSKÉ DOKUMENTACE.
– PŘED VLASTNÍ VÝROBOU NUTNO ZAMĚŘIT STAVEBNÍ OTVORY VE VŠECH POZICÍCH!!!
– PŘED VLASTNÍ VÝROBOU VNITŘNÍCH PARAPETŮ NUTNO ZAMĚŘIT OSTĚNÍ A JEJICH ROZEVÍRÁNÍ VE VŠECH POZICÍCH!!!
– HLOUBKU DRÁŽKY PRO OSAZENÍ VNITŘNÍCH PARAPETŮ A FINÁLNÍ ROZMĚR PARAPETNÍ DESKY UPRAVIT DLE SKUTEČNÉ GEOMETRIE OSTĚNÍ OKNA
– PŘED VLASTNÍ VÝROBOU OPLECHOVÁNÍ VENKOVNÍCH PARAPETŮ NUTNO ZAMĚŘIT HLOUBKU OSTĚNÍ VE VŠECH POZICÍCH!!!
– SCHÉMATA VÝROBKŮ URČUJÍ ROZMĚRY JEDNOTLIVÝCH OKEN. ROZKRESLENÍ PROFILACE RÁMŮ UVEDENA NA SAMOSTATNÉM VÝKRESE REFERENČNÍCH DETAILŮ NA ZAČÁTKU SEŠITU

OKNO JEDNODUCHÉ
OTEVÍRAVÁ KŘÍDLA
RÁM, KŘÍDLA:
DŘEVĚNÉ LEPENÉ
MATERIÁL DŘEVA – SMRK NAPOJOVANÝ
PROFILACE VIZ. CHARAKTERISTICKÉ DETAILY (VZOR STÁVAJCÍ OKNO 22)
ŠÍŘKA RÁMU 68mm

CELKOVÝ ROZMĚR: 1235x2715mm

TECH. PARAMETRY OKENNÍ VÝPLNĚ:
Rw = 36dB
Tvis = 70%, g = MAX.50%
Uw = MAX. 1,1W/m2K
ZASKLENÍ: IZOLAČNÍ DVOJSKLO
4 – Ar 12 – 6
(pro zlepšení tep. tech. vlastnosí skel je možné pokovení skel – bude dopřesněno v dílenské PD)

BARVA: (REF. ADLER)
VNITŘNÍ – BÍLÁ (RAL DOPLNĚNA V DÍLENSKÉ PD)
VNĚJŠÍ – TMAVÁ (DLE STRATIGRAFICKÉHO PRŮZKUMU) DLE ODSOUHLASENÍ OPP MMB A NPÚ. (RAL DOPLNĚNA V DÍLENSKÉ PD)
POVRCHOVÁ ÚPRAVA – LAK
KOVÁNÍ: (REF. ROTO)
CELOOBVODOVÉ TĚSNĚNÍ, KLIKA P.Ú. MOSAZ
příprava na otevíratelných křídlech pro vypnutí sytému topení a chlazení v případě otevřeného křídla (elektromagnet) – 24ks

PARAPETY:
– VENKOVNÍ:
K9.1–OPLECHOVÁNÍ TiZn PLECHEM TL.0,8mm TVARU "L", R.Š. 75mm. ODŘÍZNUTÍ STÁVAJÍCÍHO OPLECHOVÁNÍ NA BOURANÉM OKNĚ. NOVÉ OPLECHOVÁNÍ NA STÁVAJÍCÍ OPLECHOVÁNÍ JE NALEPEN TRVALE PRUŽNÝM TMELEM

VÝPIS PARAPETŮ VNĚJŠÍCH			
OKNO	DÉLKA (m)	KS	CELK. (m)
K9.1	1,235	24	29.64

– VNITŘNÍ:
P9.1–LEPENÉ DESKY MDF CELK. TL.40mm, LAKOVANÉ, BEZ NOSU, ROZMĚRY: 1395x285mm. BARVA BÍLÁ

1PP	1NPsn	1NPzv	2NP	3NP	4NP	5NP	VĚŽE	Σ
–	–	8	8	–	–	–	–	16

1:20 OKNO 9.1

OKNO 9.2–SCHÉMA

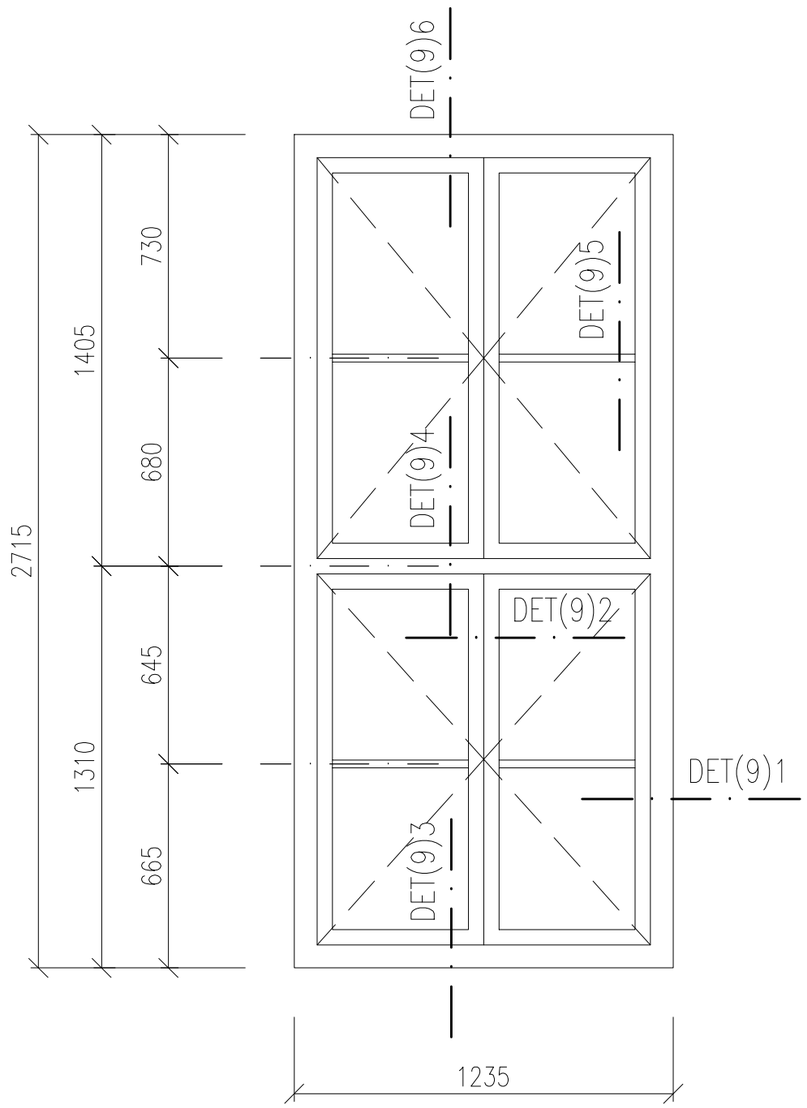

OKNO 9.2–PŮDORYSNÉ SCHÉMA – PARAPETY

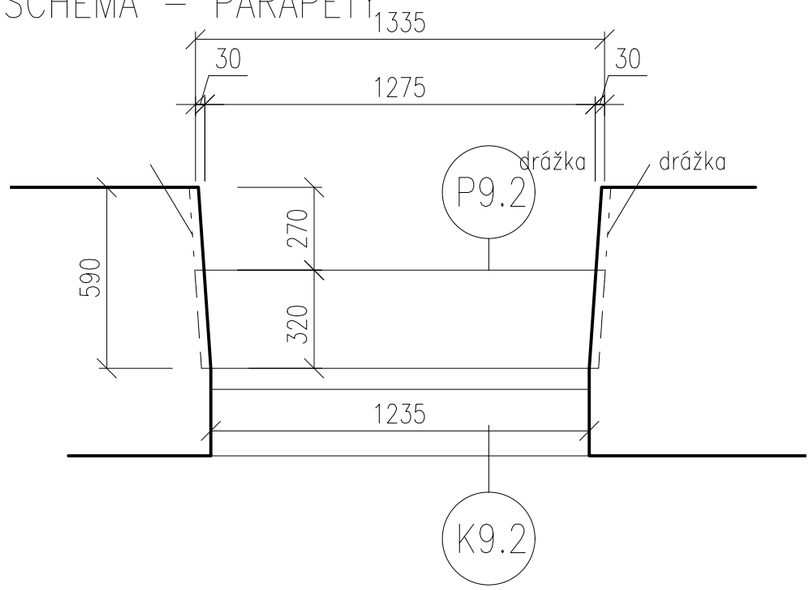

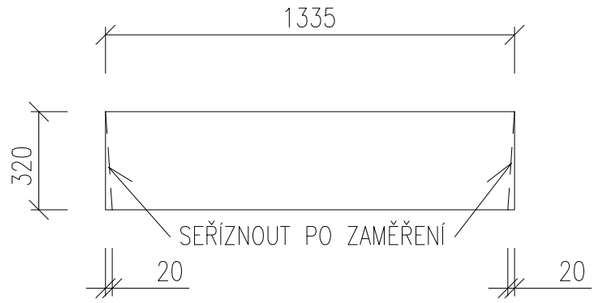

K9.2–OPLECHOVÁNÍ

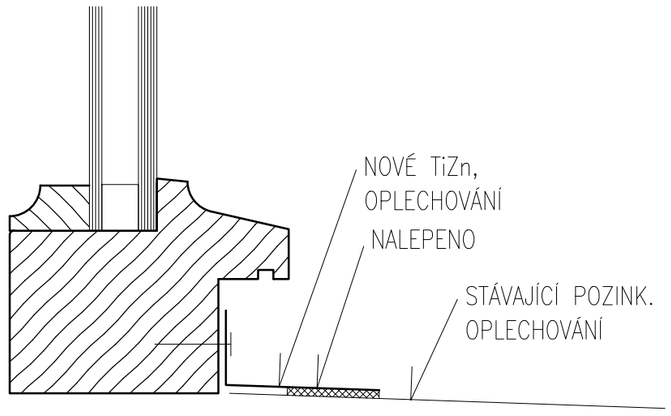

OKNO JEDNODUCHÉ
OTEVÍRAVÁ KŘÍDLA
RÁM, KŘÍDLA:
DŘEVĚNÉ LEPENÉ
MATERIÁL DŘEVA – SMRK NAPOJOVANÝ
PROFILACE VIZ. CHARAKTERISTICKÉ DETAILY (VZOR STÁVAJCÍ OKNO 22)
ŠÍŘKA RÁMU 68mm

CELKOVÝ ROZMĚR: 1235x2715mm

TECH. PARAMETRY OKENNÍ VÝPLNĚ:
Rw = 36dB
Tvis = 70%, g = MAX.50%
Uw = MAX. 1,1W/m2K
ZASKLENÍ: IZOLAČNÍ DVOJSKLO
4 – Ar 12 – 6
(pro zlepšení tep. tech. vlastnosí skel je možné pokovení skel – bude dopřesněno v dílenské PD)

BARVA: (REF. ADLER)
VNITŘNÍ – BÍLÁ (RAL DOPLNĚNA V DÍLENSKÉ PD)
VNĚJŠÍ – TMAVÁ (DLE STRATIGRAFICKÉHO PRŮZKUMU) DLE ODSOUHLASENÍ OPP MMB A NPÚ. (RAL DOPLNĚNA V DÍLENSKÉ PD)
POVRCHOVÁ ÚPRAVA – LAK
KOVÁNÍ: (REF. ROTO)
CELOOBVODOVÉ TĚSNĚNÍ, KLIKA P.Ú. MOSAZ

PARAPETY:
– VENKOVNÍ:
K9.2–OPLECHOVÁNÍ TiZn PLECHEM TL.0,8mm TVARU "L", R.Š. 75mm. ODŘÍZNUTÍ STÁVAJÍCÍHO OPLECHOVÁNÍ NA BOURANÉM OKNĚ. NOVÉ OPLECHOVÁNÍ NA STÁVAJÍCÍ OPLECHOVÁNÍ JE NALEPEN TRVALE PRUŽNÝM TMELEM

VÝPIS PARAPETŮ VNĚJŠÍCH

OKNO	DÉLKA (m)	KS	CELK. (m)
K9.2	1,235	22	27.17

– VNITŘNÍ:
P9.2–LEPENÉ DESKY MDF CELK. TL.40mm, LAKOVANÉ, BEZ NOSU, ROZMĚRY: 1335x320mm. BARVA BÍLÁ

1PP	1NPsn	1NPzv	2NP	3NP	4NP	5NP	VĚŽE	Σ
–	–	–	22	–	–	–	–	22

1:20 OKNO 9.2

– PODROBNÁ SPECIFIKACE JEDNOTLIVÝCH VÝROBKŮ BUDE DOPOLNĚNA V RÁMCI DÍLENSKÉ DOKUMENTACE.
– PŘED VLASTNÍ VÝROBOU NUTNO ZAMĚŘIT STAVEBNÍ OTVORY VE VŠECH POZICÍCH!!!
– PŘED VLASTNÍ VÝROBOU VNITŘNÍCH PARAPETŮ NUTNO ZAMĚŘIT OSTĚNÍ A JEJICH ROZEVÍRÁNÍ VE VŠECH POZICÍCH!!!
– HLOUBKU DRÁŽKY PRO OSAZENÍ VNITŘNÍCH PARAPETŮ A FINÁLNÍ ROZMĚR PARAPETNÍ DESKY UPRAVIT DLE SKUTEČNÉ GEOMETRIE OSTĚNÍ OKNA
– PŘED VLASTNÍ VÝROBOU OPLECHOVÁNÍ VENKOVNÍCH PARAPETŮ NUTNO ZAMĚŘIT HLOUBKU OSTĚNÍ VE VŠECH POZICÍCH!!!
– SCHÉMATA VÝROBKŮ URČUJÍ ROZMĚRY JEDNOTLIVÝCH OKEN. ROZKRESLENÍ PROFILACE RÁMŮ UVEDENA NA SAMOSTATNÉM VÝKRESE REFERENČNÍCH DETAILŮ NA ZAČÁTKU SEŠITU

OKNO 9.3–SCHÉMA

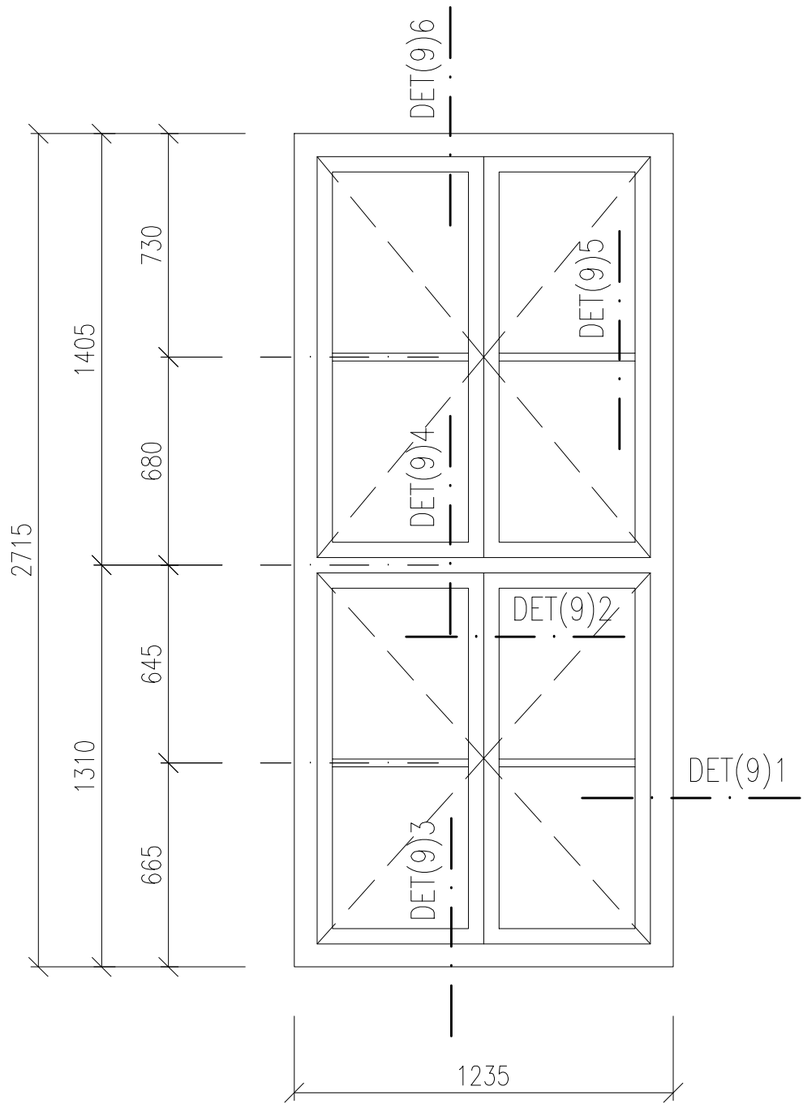

OKNO 9.3–PŮDORYSNÉ SCHÉMA – PARAPETY

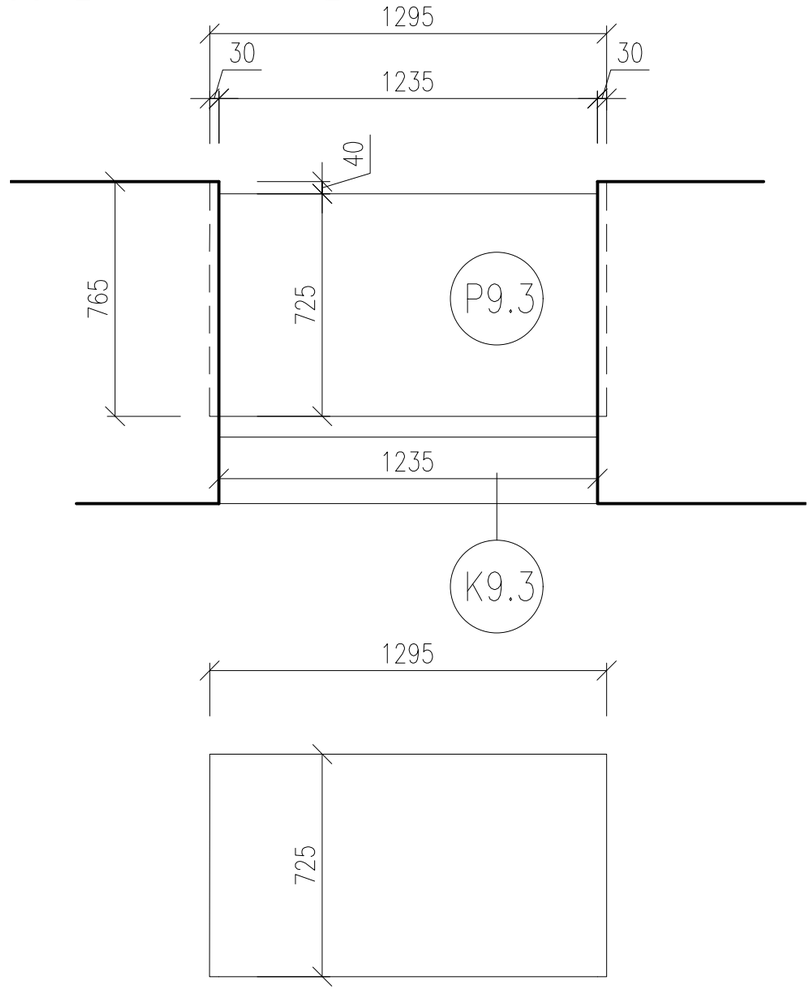

K9.3–OPLECHOVÁNÍ

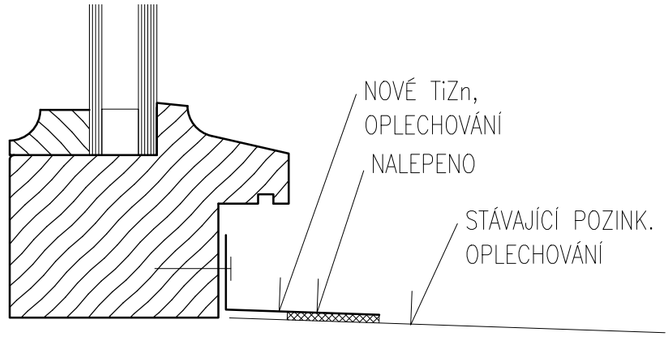

– PODROBNÁ SPECIFIKACE JEDNOTLIVÝCH VÝROBKŮ BUDE DOPOLNĚNA V RÁMCI DÍLENSKÉ DOKUMENTACE.
– PŘED VLASTNÍ VÝROBOU NUTNO ZAMĚŘIT STAVEBNÍ OTVORY VE VŠECH POZICÍCH!!!
– PŘED VLASTNÍ VÝROBOU VNITŘNÍCH PARAPETŮ NUTNO ZAMĚŘIT OSTĚNÍ A JEJICH ROZEVÍRÁNÍ VE VŠECH POZICÍCH!!!
– HLOUBKU DRÁŽKY PRO OSAZENÍ VNITŘNÍCH PARAPETŮ A FINÁLNÍ ROZMĚR PARAPETNÍ DESKY UPRAVIT DLE SKUTEČNÉ GEOMETRIE OSTĚNÍ OKNA
– PŘED VLASTNÍ VÝROBOU OPLECHOVÁNÍ VENKOVNÍCH PARAPETŮ NUTNO ZAMĚŘIT HLOUBKU OSTĚNÍ VE VŠECH POZICÍCH!!!
– SCHÉMATA VÝROBKŮ URČUJÍ ROZMĚRY JEDNOTLIVÝCH OKEN. ROZKRESLENÍ PROFILACE RÁMŮ UVEDENA NA SAMOSTATNÉM VÝKRESE REFERENČNÍCH DETAILŮ NA ZAČÁTKU SEŠITU

OKNO JEDNODUCHÉ
OTEVÍRAVÁ KŘÍDLA
RÁM, KŘÍDLA:
DŘEVĚNÉ LEPENÉ
MATERIÁL DŘEVA – SMRK NAPOJOVANÝ
PROFILACE VIZ. CHARAKTERISTICKÉ DETAILY (VZOR STÁVAJÍCÍ OKNO 22)
ŠÍŘKA RÁMU 68mm

CELKOVÝ ROZMĚR: 1235x2715mm

TECH. PARAMETRY OKENNÍ VÝPLNĚ:
Rw = 36dB
Tvis = 70%, g = MAX.50%
Uw = MAX. 1,1W/m2K
ZASKLENÍ: IZOLAČNÍ DVOJSKLO
4 – Ar 12 – 6
(pro zlepšení tep. tech. vlastnosí skel je možné pokovení skel – bude dopřesněno v dílenské PD)

BARVA: (REF. ADLER)
VNITŘNÍ – BÍLÁ (RAL DOPLNĚNA V DÍLENSKÉ PD)
VNĚJŠÍ – TMAVÁ (DLE STRATIGRAFICKÉHO PRŮZKUMU) DLE ODSOUHLASENÍ OPP MMB A NPÚ. (RAL DOPLNĚNA V DÍLENSKÉ PD)
POVRCHOVÁ ÚPRAVA – LAK
KOVÁNÍ: (REF. ROTO)
CELOOBVODOVÉ TĚSNĚNÍ, KLIKA P.Ú. MOSAZ

PARAPETY:
– VENKOVNÍ:
K9.3–OPLECHOVÁNÍ TiZn PLECHEM TL.0,8mm TVARU "L", R.Š. 75mm. ODŘÍZNUTÍ STÁVAJÍCÍHO OPLECHOVÁNÍ NA BOURANÉM OKNĚ. NOVÉ OPLECHOVÁNÍ NA STÁVAJÍCÍ OPLECHOVÁNÍ JE NALEPEN TRVALE PRUŽNÝM TMELEM

VÝPIS PARAPETŮ VNĚJŠÍCH

OKNO	DÉLKA (m)	KS	CELK. (m)
K9.3	1,235	3	3.71

– VNITŘNÍ:
P9.3–LEPENÉ DESKY MDF CELK. TL.40mm, LAKOVANÉ, BEZ NOSU, ROZMĚRY: 1295x725mm. BARVA BÍLÁ

1PP	1NPsn	1NPzv	2NP	3NP	4NP	5NP	VĚŽE	Σ
–	–	–	3	–	–	–	–	3

1:20 OKNO 9.3

OKNO 9.4–SCHÉMA

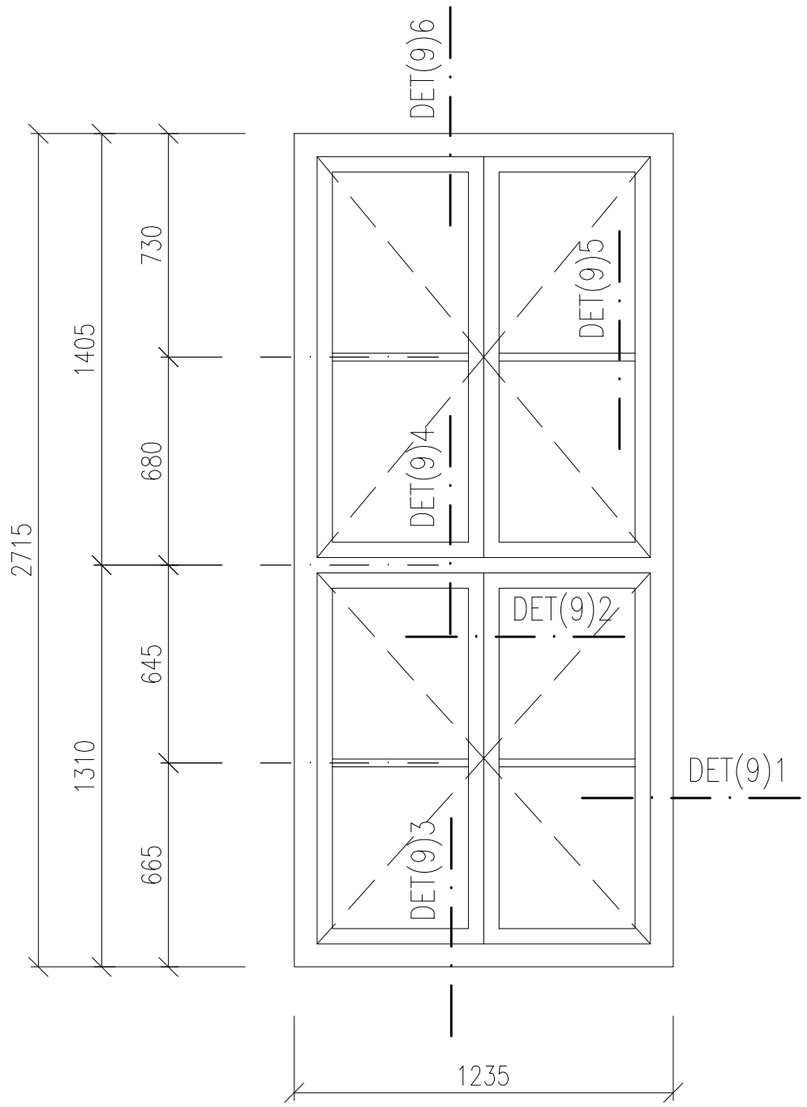

OKNO 9.4–PŮDORYSNÉ SCHÉMA – PARAPETY

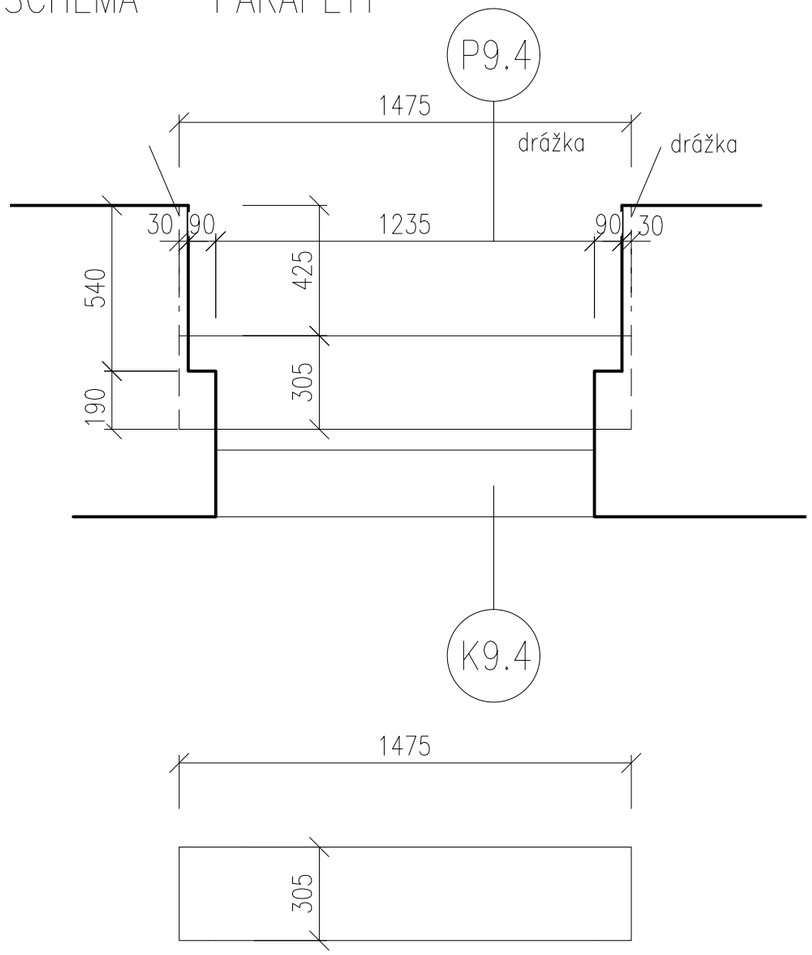

K9.4–OPLECHOVÁNÍ

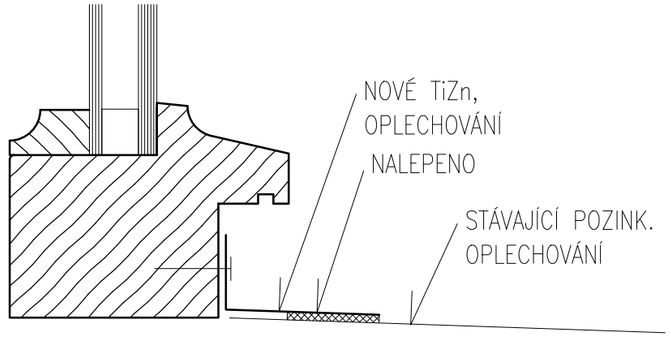

– PODROBNÁ SPECIFIKACE JEDNOTLIVÝCH VÝROBKŮ BUDE DOPOLNĚNA V RÁMCI DÍLENSKÉ DOKUMENTACE.
– PŘED VLASTNÍ VÝROBOU NUTNO ZAMĚŘIT STAVEBNÍ OTVORY VE VŠECH POZICÍCH!!!
– PŘED VLASTNÍ VÝROBOU VNITŘNÍCH PARAPETŮ NUTNO ZAMĚŘIT OSTĚNÍ A JEJICH ROZEVÍRÁNÍ VE VŠECH POZICÍCH!!!
– HLOUBKU DRÁŽKY PRO OSAZENÍ VNITŘNÍCH PARAPETŮ A FINÁLNÍ ROZMĚR PARAPETNÍ DESKY UPRAVIT DLE SKUTEČNÉ GEOMETRIE OSTĚNÍ OKNA
– PŘED VLASTNÍ VÝROBOU OPLECHOVÁNÍ VENKOVNÍCH PARAPETŮ NUTNO ZAMĚŘIT HLOUBKU OSTĚNÍ VE VŠECH POZICÍCH!!!
– SCHÉMATA VÝROBKŮ URČUJÍ ROZMĚRY JEDNOTLIVÝCH OKEN. ROZKRESLENÍ PROFILACE RÁMŮ UVEDENA NA SAMOSTATNÉM VÝKRESE REFERENČNÍCH DETAILŮ NA ZAČÁTKU SEŠITU

OKNO JEDNODUCHÉ
OTEVÍRAVÁ KŘÍDLA
RÁM, KŘÍDLA:
DŘEVĚNÉ LEPENÉ
MATERIÁL DŘEVA – SMRK NAPOJOVANÝ
PROFILACE VIZ. CHARAKTERISTICKÉ DETAILY (VZOR STÁVAJCÍ OKNO 22)
ŠÍŘKA RÁMU 68mm

CELKOVÝ ROZMĚR: 1235x2715mm

TECH. PARAMETRY OKENNÍ VÝPLNĚ:
Rw = 36dB
Tvis = 70%, g = MAX.50%
Uw = MAX. 1,1W/m2K
ZASKLENÍ: IZOLAČNÍ DVOJSKLO
4 – Ar 12 – 6
(pro zlepšení tep. tech. vlastnosí skel je možné pokovení skel – bude dopřesněno v dílenské PD)

BARVA: (REF. ADLER)
VNITŘNÍ – BÍLÁ (RAL DOPLNĚNA V DÍLENSKÉ PD)
VNĚJŠÍ – TMAVÁ (DLE STRATIGRAFICKÉHO PRŮZKUMU) DLE ODSOUHLASENÍ OPP MMB A NPÚ. (RAL DOPLNĚNA V DÍLENSKÉ PD)
POVRCHOVÁ ÚPRAVA – LAK
KOVÁNÍ: (REF. ROTO)
CELOOBVODOVÉ TĚSNĚNÍ, KLIKA P.Ú. MOSAZ

PARAPETY:
– VENKOVNÍ:
K9.4–OPLECHOVÁNÍ TiZn PLECHEM TL.0,8mm TVARU "L", R.Š. 75mm. ODŘÍZNUTÍ STÁVAJÍCÍHO OPLECHOVÁNÍ NA BOURANÉM OKNĚ. NOVÉ OPLECHOVÁNÍ NA STÁVAJÍCÍ OPLECHOVÁNÍ JE NALEPEN TRVALE PRUŽNÝM TMELEM

VÝPIS PARAPETŮ VNĚJŠÍCH

OKNO	DÉLKA (m)	KS	CELK. (m)
K9.4	1,235	10	12.35

– VNITŘNÍ:
P9.4–LEPENÉ DESKY MDF CELK. TL.40mm, LAKOVANÉ, BEZ NOSU, ROZMĚRY: 1475x305mm. BARVA BÍLÁ

1PP	1NPsn	1NPzv	2NP	3NP	4NP	5NP	VĚŽE	Σ
–	–	10	–	–	–	–	–	10

1:20 OKNO 9.4

OKNO 9.5–SCHÉMA

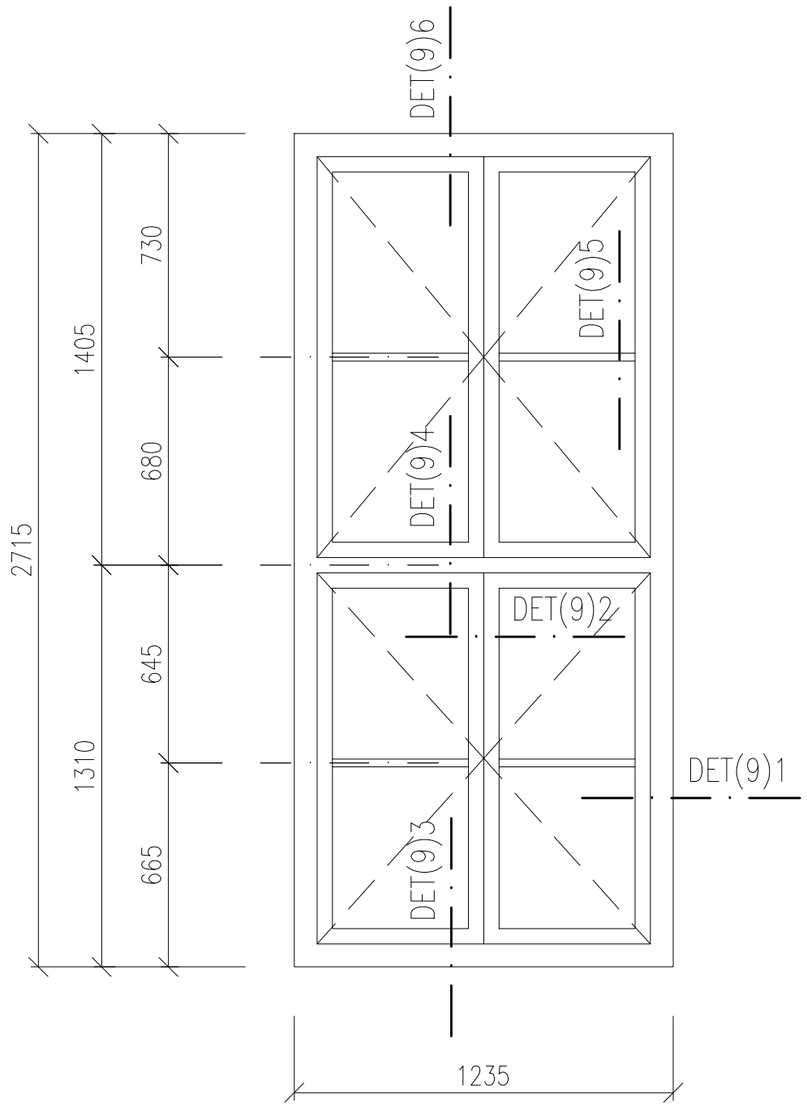

OKNO 9.5–PŮDORYSNÉ SCHÉMA – PARAPETY

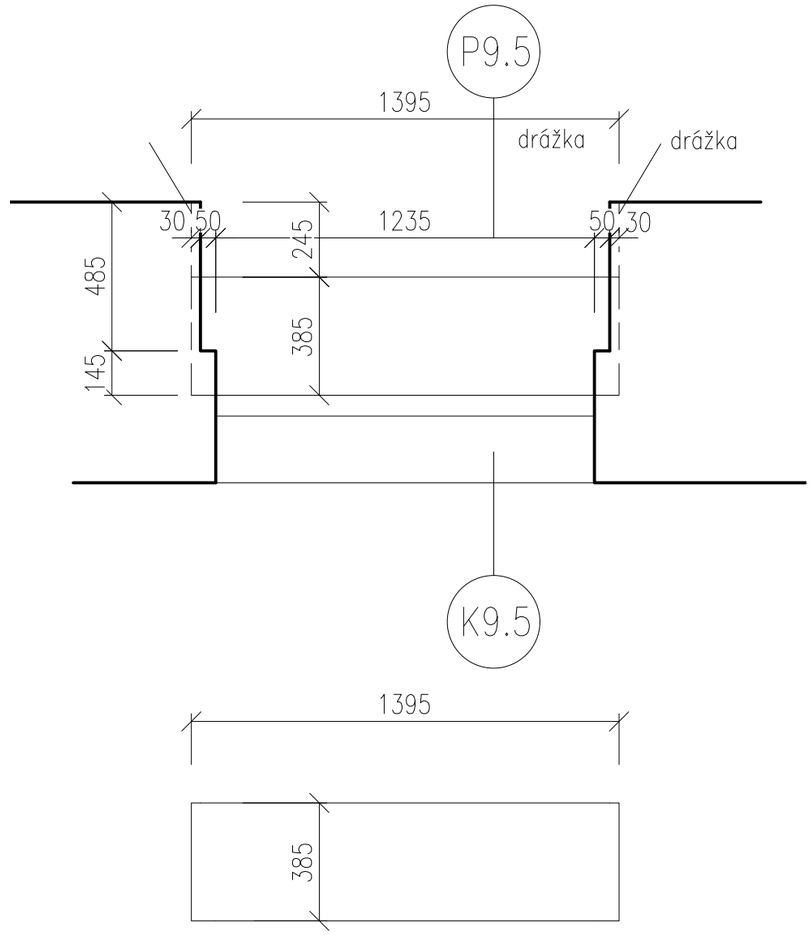

K9.5–OPLECHOVÁNÍ

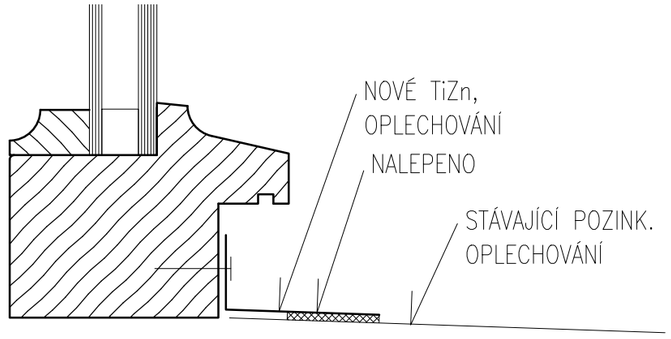

– PODROBNÁ SPECIFIKACE JEDNOTLIVÝCH VÝROBKŮ BUDE DOPOLNĚNA V RÁMCI DÍLENSKÉ DOKUMENTACE.
– PŘED VLASTNÍ VÝROBOU NUTNO ZAMĚŘIT STAVEBNÍ OTVORY VE VŠECH POZICÍCH!!!
– PŘED VLASTNÍ VÝROBOU VNITŘNÍCH PARAPETŮ NUTNO ZAMĚŘIT OSTĚNÍ A JEJICH ROZEVÍRÁNÍ VE VŠECH POZICÍCH!!!
– HLOUBKU DRÁŽKY PRO OSAZENÍ VNITŘNÍCH PARAPETŮ A FINÁLNÍ ROZMĚR PARAPETNÍ DESKY UPRAVIT DLE SKUTEČNÉ GEOMETRIE OSTĚNÍ OKNA
– PŘED VLASTNÍ VÝROBOU OPLECHOVÁNÍ VENKOVNÍCH PARAPETŮ NUTNO ZAMĚŘIT HLOUBKU OSTĚNÍ VE VŠECH POZICÍCH!!!
– SCHÉMATA VÝROBKŮ URČUJÍ ROZMĚRY JEDNOTLIVÝCH OKEN. ROZKRESLENÍ PROFILACE RÁMŮ UVEDENA NA SAMOSTATNÉM VÝKRESE REFERENČNÍCH DETAILŮ NA ZAČÁTKU SEŠITU

OKNO JEDNODUCHÉ
OTEVÍRAVÁ KŘÍDLA
RÁM, KŘÍDLA:
DŘEVĚNÉ LEPENÉ
MATERIÁL DŘEVA – SMRK NAPOJOVANÝ
PROFILACE VIZ. CHARAKTERISTICKÉ DETAILY (VZOR STÁVAJCÍ OKNO 22)
ŠÍŘKA RÁMU 68mm

CELKOVÝ ROZMĚR: 1235x2715mm

TECH. PARAMETRY OKENNÍ VÝPLNĚ:
Rw = 36dB
Tvis = 70%, g = MAX.50%
Uw = MAX. 1,1W/m2K
ZASKLENÍ: IZOLAČNÍ DVOJSKLO
4 – Ar 12 – 6
(pro zlepšení tep. tech. vlastnosí skel je možné pokovení skel – bude dopřesněno v dílenské PD)

BARVA: (REF. ADLER)
VNITŘNÍ – BÍLÁ (RAL DOPLNĚNA V DÍLENSKÉ PD)
VNĚJŠÍ – TMAVÁ (DLE STRATIGRAFICKÉHO PRŮZKUMU) DLE ODSOUHLASENÍ OPP MMB A NPÚ. (RAL DOPLNĚNA V DÍLENSKÉ PD)
POVRCHOVÁ ÚPRAVA – LAK
KOVÁNÍ: (REF. ROTO)
CELOOBVODOVÉ TĚSNĚNÍ, KLIKA P.Ú. MOSAZ

PARAPETY:
– VENKOVNÍ:
K9.5–OPLECHOVÁNÍ TiZn PLECHEM TL.0,8mm TVARU "L", R.Š. 75mm. ODŘÍZNUTÍ STÁVAJÍCÍHO OPLECHOVÁNÍ NA BOURANÉM OKNĚ. NOVÉ OPLECHOVÁNÍ NA STÁVAJÍCÍ OPLECHOVÁNÍ JE NALEPEN TRVALE PRUŽNÝM TMELEM

VÝPIS PARAPETŮ VNĚJŠÍCH

OKNO	DÉLKA (m)	KS	CELK. (m)
K9.5	1,235	31	38.29

– VNITŘNÍ:
P9.5–LEPENÉ DESKY MDF CELK. TL.40mm, LAKOVANÉ, BEZ NOSU, ROZMĚRY: 1395x385mm. BARVA BÍLÁ

1PP	1NPsn	1NPzv	2NP	3NP	4NP	5NP	VĚŽE	Σ
–	–	31	–	–	–	–	–	31

1:20 OKNO 9.5

OKNO 9.6–SCHÉMA

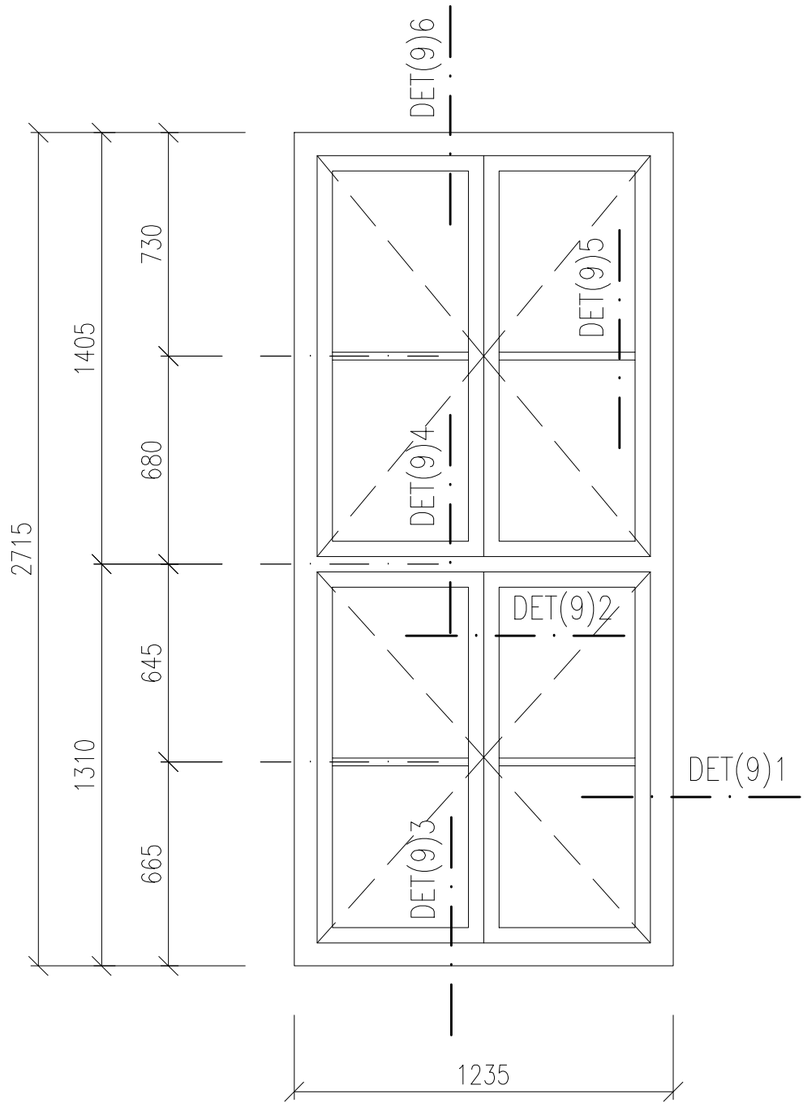

OKNO 9.6–PŮDORYSNÉ SCHÉMA – PARAPETY

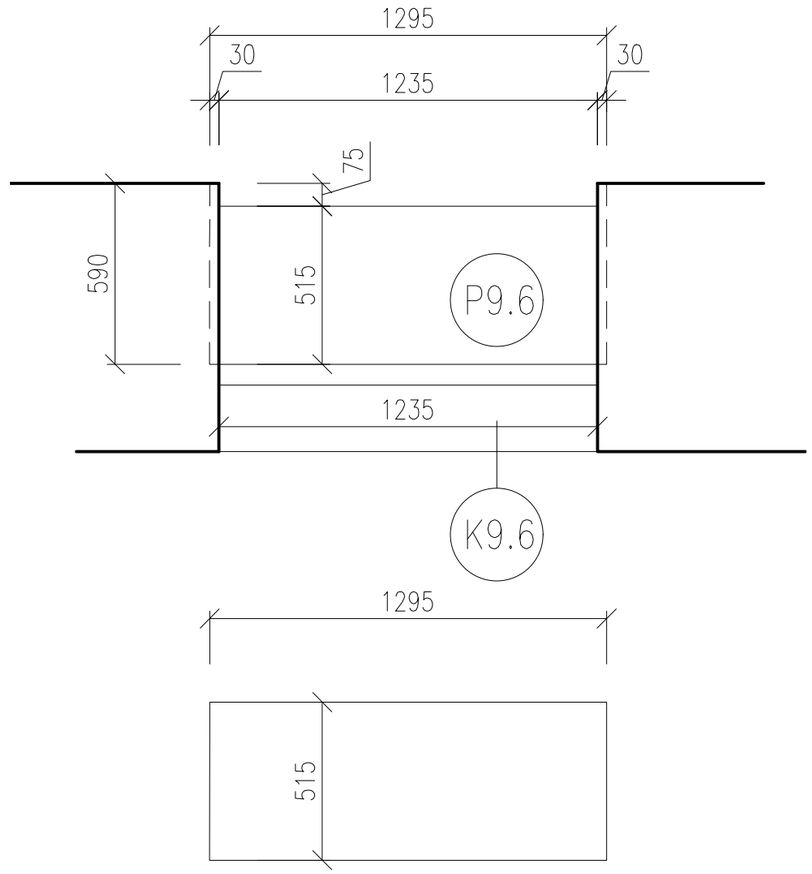

K9.6–OPLECHOVÁNÍ

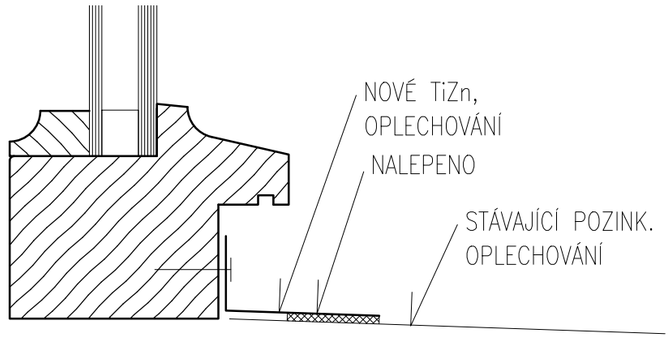

– PODROBNÁ SPECIFIKACE JEDNOTLIVÝCH VÝROBKŮ BUDE DOPOLNĚNA V RÁMCI DÍLENSKÉ DOKUMENTACE.
– PŘED VLASTNÍ VÝROBOU NUTNO ZAMĚŘIT STAVEBNÍ OTVORY VE VŠECH POZICÍCH!!!
– PŘED VLASTNÍ VÝROBOU VNITŘNÍCH PARAPETŮ NUTNO ZAMĚŘIT OSTĚNÍ A JEJICH ROZEVÍRÁNÍ VE VŠECH POZICÍCH!!!
– HLOUBKU DRÁŽKY PRO OSAZENÍ VNITŘNÍCH PARAPETŮ A FINÁLNÍ ROZMĚR PARAPETNÍ DESKY UPRAVIT DLE SKUTEČNÉ GEOMETRIE OSTĚNÍ OKNA
– PŘED VLASTNÍ VÝROBOU OPLECHOVÁNÍ VENKOVNÍCH PARAPETŮ NUTNO ZAMĚŘIT HLOUBKU OSTĚNÍ VE VŠECH POZICÍCH!!!
– SCHÉMATA VÝROBKŮ URČUJÍ ROZMĚRY JEDNOTLIVÝCH OKEN. ROZKRESLENÍ PROFILACE RÁMŮ UVEDENA NA SAMOSTATNÉM VÝKRESE REFERENČNÍCH DETAILŮ NA ZAČÁTKU SEŠITU

OKNO JEDNODUCHÉ
OTEVÍRAVÁ KŘÍDLA
RÁM, KŘÍDLA:
DŘEVĚNÉ LEPENÉ
MATERIÁL DŘEVA – SMRK NAPOJOVANÝ
PROFILACE VIZ. CHARAKTERISTICKÉ DETAILY (VZOR STÁVAJCÍ OKNO 22)
ŠÍŘKA RÁMU 68mm

CELKOVÝ ROZMĚR: 1235x2715mm

TECH. PARAMETRY OKENNÍ VÝPLNĚ:
Rw = 36dB
Tvis = 70%, g = MAX.50%
Uw = MAX. 1,1W/m2K
ZASKLENÍ: IZOLAČNÍ DVOJSKLO
4 – Ar 12 – 6
(pro zlepšení tep. tech. vlastnosí skel je možné pokovení skel – bude dopřesněno v dílenské PD)

BARVA: (REF. ADLER)
VNITŘNÍ – BÍLÁ (RAL DOPLNĚNA V DÍLENSKÉ PD)
VNĚJŠÍ – TMAVÁ (DLE STRATIGRAFICKÉHO PRŮZKUMU) DLE ODSOUHLASENÍ OPP MMB A NPÚ. (RAL DOPLNĚNA V DÍLENSKÉ PD)
POVRCHOVÁ ÚPRAVA – LAK
KOVÁNÍ: (REF. ROTO)
CELOOBVODOVÉ TĚSNĚNÍ, KLIKA P.Ú. MOSAZ

PARAPETY:
– VENKOVNÍ:
K9.6–OPLECHOVÁNÍ TiZn PLECHEM TL.0,8mm TVARU "L", R.Š. 75mm. ODŘÍZNUTÍ STÁVAJÍCÍHO OPLECHOVÁNÍ NA BOURANÉM OKNĚ. NOVÉ OPLECHOVÁNÍ NA STÁVAJÍCÍ OPLECHOVÁNÍ JE NALEPEN TRVALE PRUŽNÝM TMELEM

VÝPIS PARAPETŮ VNĚJŠÍCH

OKNO	DÉLKA (m)	KS	CELK. (m)
K9.6	1,235	3	3.71

– VNITŘNÍ:
P9.6–LEPENÉ DESKY MDF CELK. TL.40mm, LAKOVANÉ, BEZ NOSU, ROZMĚRY: 1295x515mm. BARVA BÍLÁ

1PP	1NPsn	1NPzv	2NP	3NP	4NP	5NP	VĚŽE	Σ
–	–	–	–	3	–	–	–	3

1:20 OKNO 9.6

OKNO 9.7–SCHÉMA

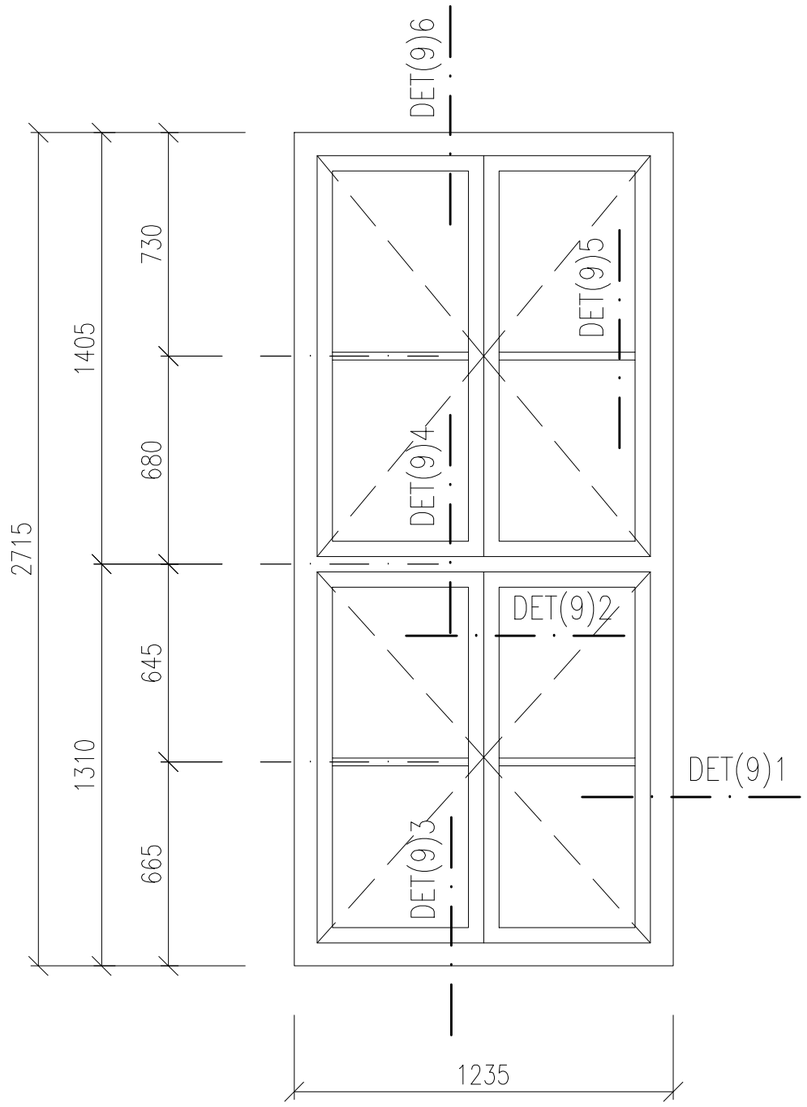

OKNO 9.7–PŮDORYSNÉ SCHÉMA – PARAPETY

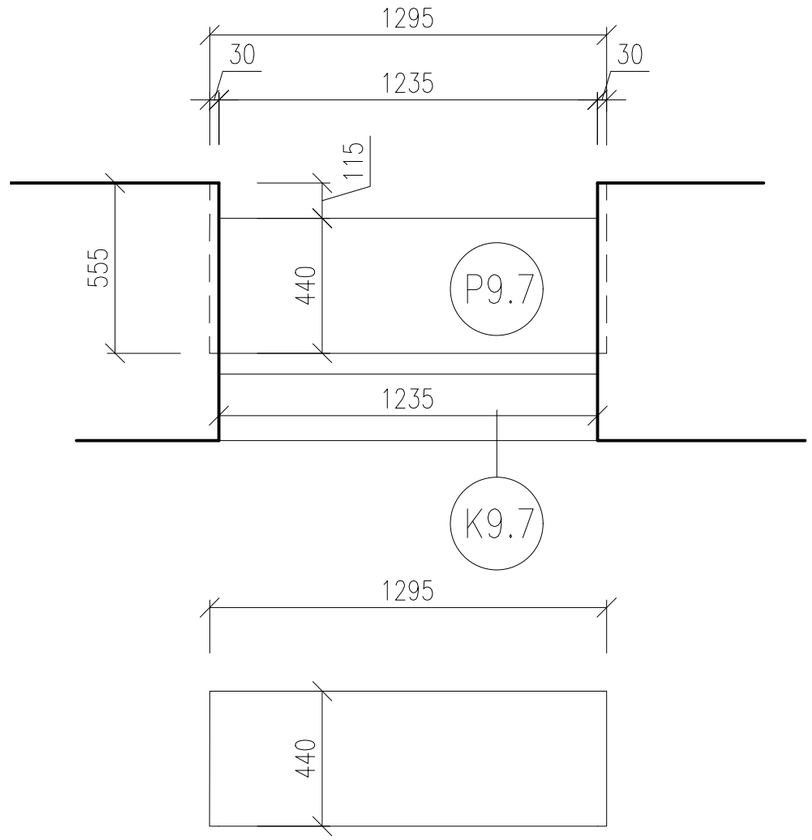

K9.7–OPLECHOVÁNÍ

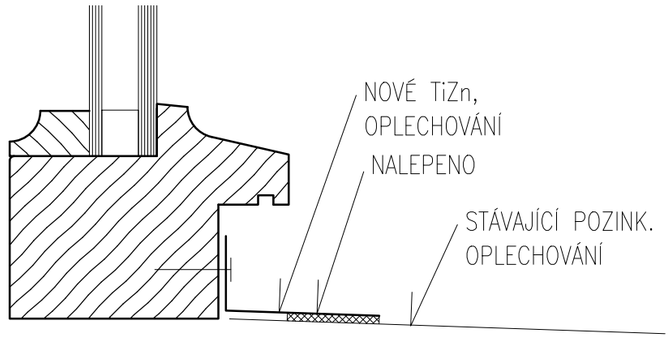

– PODROBNÁ SPECIFIKACE JEDNOTLIVÝCH VÝROBKŮ BUDE DOPOLNĚNA V RÁMCI DÍLENSKÉ DOKUMENTACE.
– PŘED VLASTNÍ VÝROBOU NUTNO ZAMĚŘIT STAVEBNÍ OTVORY VE VŠECH POZICÍCH!!!
– PŘED VLASTNÍ VÝROBOU VNITŘNÍCH PARAPETŮ NUTNO ZAMĚŘIT OSTĚNÍ A JEJICH ROZEVÍRÁNÍ VE VŠECH POZICÍCH!!!
– HLOUBKU DRÁŽKY PRO OSAZENÍ VNITŘNÍCH PARAPETŮ A FINÁLNÍ ROZMĚR PARAPETNÍ DESKY UPRAVIT DLE SKUTEČNÉ GEOMETRIE OSTĚNÍ OKNA
– PŘED VLASTNÍ VÝROBOU OPLECHOVÁNÍ VENKOVNÍCH PARAPETŮ NUTNO ZAMĚŘIT HLOUBKU OSTĚNÍ VE VŠECH POZICÍCH!!!
– SCHÉMATA VÝROBKŮ URČUJÍ ROZMĚRY JEDNOTLIVÝCH OKEN. ROZKRESLENÍ PROFILACE RÁMŮ UVEDENA NA SAMOSTATNÉM VÝKRESE REFERENČNÍCH DETAILŮ NA ZAČÁTKU SEŠITU

OKNO JEDNODUCHÉ
OTEVÍRAVÁ KŘÍDLA
RÁM, KŘÍDLA:
DŘEVĚNÉ LEPENÉ
MATERIÁL DŘEVA – SMRK NAPOJOVANÝ
PROFILACE VIZ. CHARAKTERISTICKÉ DETAILY (VZOR STÁVAJCÍ OKNO 22)
ŠÍŘKA RÁMU 68mm

CELKOVÝ ROZMĚR: 1235x2715mm

TECH. PARAMETRY OKENNÍ VÝPLNĚ:
Rw = 36dB
Tvis = 70%, g = MAX.50%
Uw = MAX. 1,1W/m2K
ZASKLENÍ: IZOLAČNÍ DVOJSKLO
4 – Ar 12 – 6
(pro zlepšení tep. tech. vlastnosí skel je možné pokovení skel – bude dopřesněno v dílenské PD)

BARVA: (REF. ADLER)
VNITŘNÍ – BÍLÁ (RAL DOPLNĚNA V DÍLENSKÉ PD)
VNĚJŠÍ – TMAVÁ (DLE STRATIGRAFICKÉHO PRŮZKUMU) DLE ODSOUHLASENÍ OPP MMB A NPÚ. (RAL DOPLNĚNA V DÍLENSKÉ PD)
POVRCHOVÁ ÚPRAVA – LAK
KOVÁNÍ: (REF. ROTO)
CELOOBVODOVÉ TĚSNĚNÍ, KLIKA P.Ú. MOSAZ
příprava na otevíratelných křídlech pro vypnutí sytému topení a chlazení v případě otevřeného křídla (elektromagnet) – 16ks

PARAPETY:
– VENKOVNÍ:
K9.7–OPLECHOVÁNÍ TiZn PLECHEM TL.0,8mm TVARU "L", R.Š. 75mm. ODŘÍZNUTÍ STÁVAJÍCÍHO OPLECHOVÁNÍ NA BOURANÉM OKNĚ. NOVÉ OPLECHOVÁNÍ NA STÁVAJÍCÍ OPLECHOVÁNÍ JE NALEPEN TRVALE PRUŽNÝM TMELEM

VÝPIS PARAPETŮ VNĚJŠÍCH

OKNO	DÉLKA (m)	KS	CELK. (m)
K9.7	1,235	8	9.88

– VNITŘNÍ:
P9.7–LEPENÉ DESKY MDF CELK. TL.40mm, LAKOVANÉ, BEZ NOSU, ROZMĚRY: 1295x440mm. BARVA BÍLÁ

1PP	1NPsn	1NPzv	2NP	3NP	4NP	5NP	VĚŽE	Σ
–	–	–	–	–	8	–	–	8

1:20 OKNO 9.7

OKNO 9.8–SCHÉMA

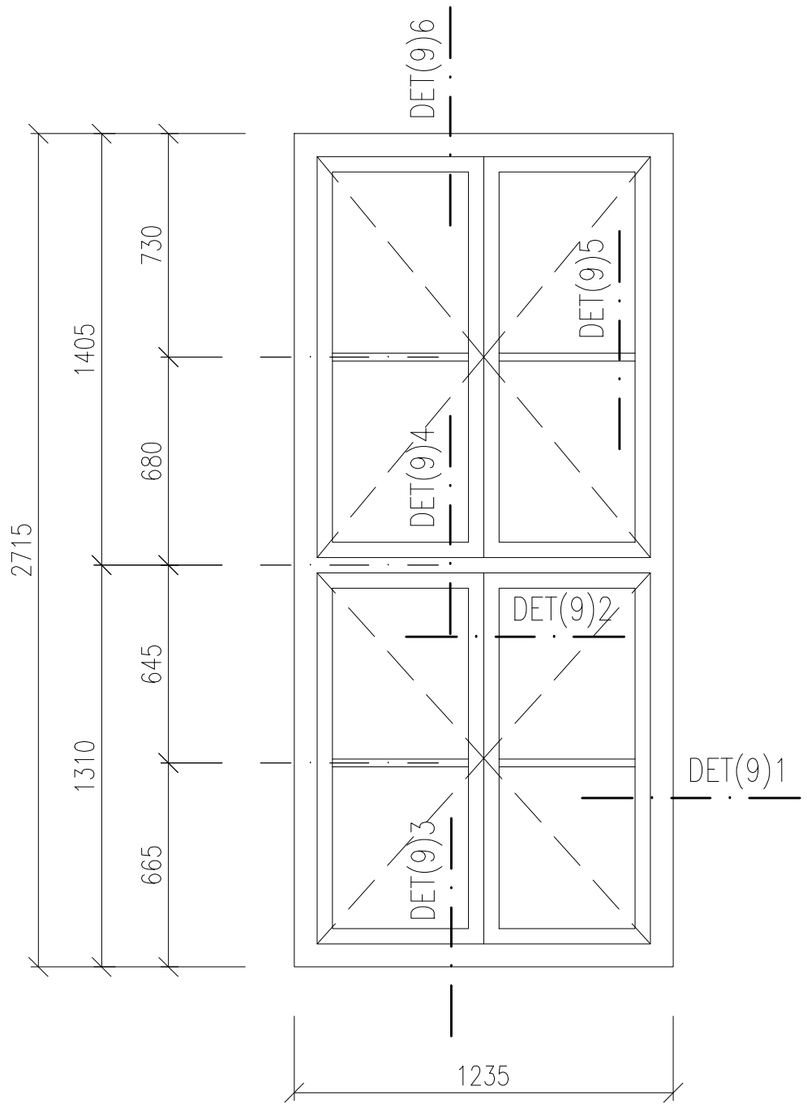

OKNO 9.8–PŮDORYSNÉ SCHÉMA – PARAPETY

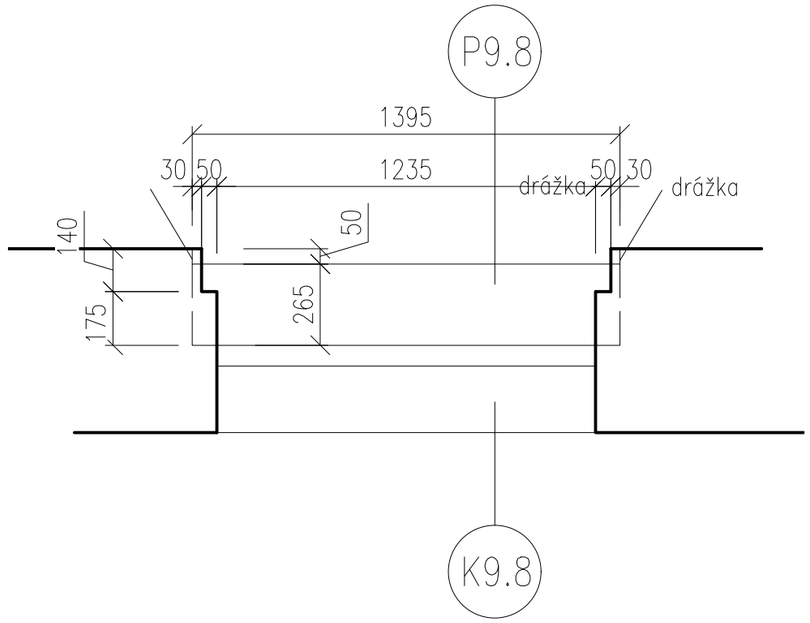

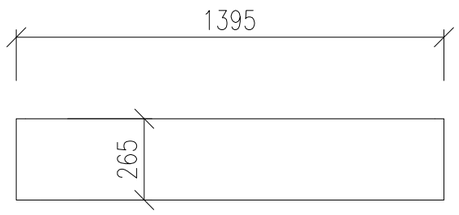

K9.8–OPLECHOVÁNÍ

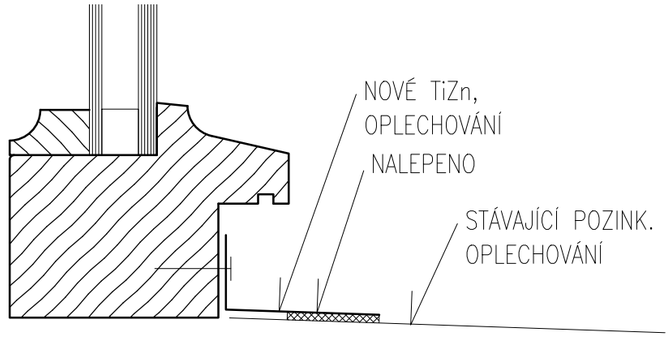

– PODROBNÁ SPECIFIKACE JEDNOTLIVÝCH VÝROBKŮ BUDE DOPOLNĚNA V RÁMCI DÍLENSKÉ DOKUMENTACE.
– PŘED VLASTNÍ VÝROBOU NUTNO ZAMĚŘIT STAVEBNÍ OTVORY VE VŠECH POZICÍCH!!!
– PŘED VLASTNÍ VÝROBOU VNITŘNÍCH PARAPETŮ NUTNO ZAMĚŘIT OSTĚNÍ A JEJICH ROZEVÍRÁNÍ VE VŠECH POZICÍCH!!!
– HLOUBKU DRÁŽKY PRO OSAZENÍ VNITŘNÍCH PARAPETŮ A FINÁLNÍ ROZMĚR PARAPETNÍ DESKY UPRAVIT DLE SKUTEČNÉ GEOMETRIE OSTĚNÍ OKNA
– PŘED VLASTNÍ VÝROBOU OPLECHOVÁNÍ VENKOVNÍCH PARAPETŮ NUTNO ZAMĚŘIT HLOUBKU OSTĚNÍ VE VŠECH POZICÍCH!!!
– SCHÉMATA VÝROBKŮ URČUJÍ ROZMĚRY JEDNOTLIVÝCH OKEN. ROZKRESLENÍ PROFILACE RÁMŮ UVEDENA NA SAMOSTATNÉM VÝKRESE REFERENČNÍCH DETAILŮ NA ZAČÁTKU SEŠITU

OKNO JEDNODUCHÉ
OTEVÍRAVÁ KŘÍDLA
RÁM, KŘÍDLA:
DŘEVĚNÉ LEPENÉ
MATERIÁL DŘEVA – SMRK NAPOJOVANÝ
PROFILACE VIZ. CHARAKTERISTICKÉ DETAILY (VZOR STÁVAJCÍ OKNO 22)
ŠÍŘKA RÁMU 68mm

CELKOVÝ ROZMĚR: 1235x2715mm

TECH. PARAMETRY OKENNÍ VÝPLNĚ:
Rw = 36dB
Tvis = 70%, g = MAX.50%
Uw = MAX. 1,1W/m2K
ZASKLENÍ: IZOLAČNÍ DVOJSKLO
4 – Ar 12 – 6
(pro zlepšení tep. tech. vlastnosí skel je možné pokovení skel – bude dopřesněno v dílenské PD)

BARVA: (REF. ADLER)
VNITŘNÍ – BÍLÁ (RAL DOPLNĚNA V DÍLENSKÉ PD)
VNĚJŠÍ – TMAVÁ (DLE STRATIGRAFICKÉHO PRŮZKUMU) DLE ODSOUHLASENÍ OPP MMB A NPÚ. (RAL DOPLNĚNA V DÍLENSKÉ PD)
POVRCHOVÁ ÚPRAVA – LAK
KOVÁNÍ: (REF. ROTO)
CELOOBVODOVÉ TĚSNĚNÍ, KLIKA P.Ú. MOSAZ

PARAPETY:
– VENKOVNÍ:
K9.8–OPLECHOVÁNÍ TiZn PLECHEM TL.0,8mm TVARU "L", R.Š. 75mm. ODŘÍZNUTÍ STÁVAJÍCÍHO OPLECHOVÁNÍ NA BOURANÉM OKNĚ. NOVÉ OPLECHOVÁNÍ NA STÁVAJÍCÍ OPLECHOVÁNÍ JE NALEPEN TRVALE PRUŽNÝM TMELEM

VÝPIS PARAPETŮ VNĚJŠÍCH

OKNO	DÉLKA (m)	KS	CELK. (m)
K9.8	1,235	44	54.34

– VNITŘNÍ:
P9.8–LEPENÉ DESKY MDF CELK. TL.40mm, LAKOVANÉ, BEZ NOSU, ROZMĚRY: 1395x265mm. BARVA BÍLÁ

1PP	1NPsn	1NPzv	2NP	3NP	4NP	5NP	VĚŽE	Σ
–	–	–	–	–	44	–	–	44

1:20 OKNO 9.8

OKNO 9.9–SCHÉMA

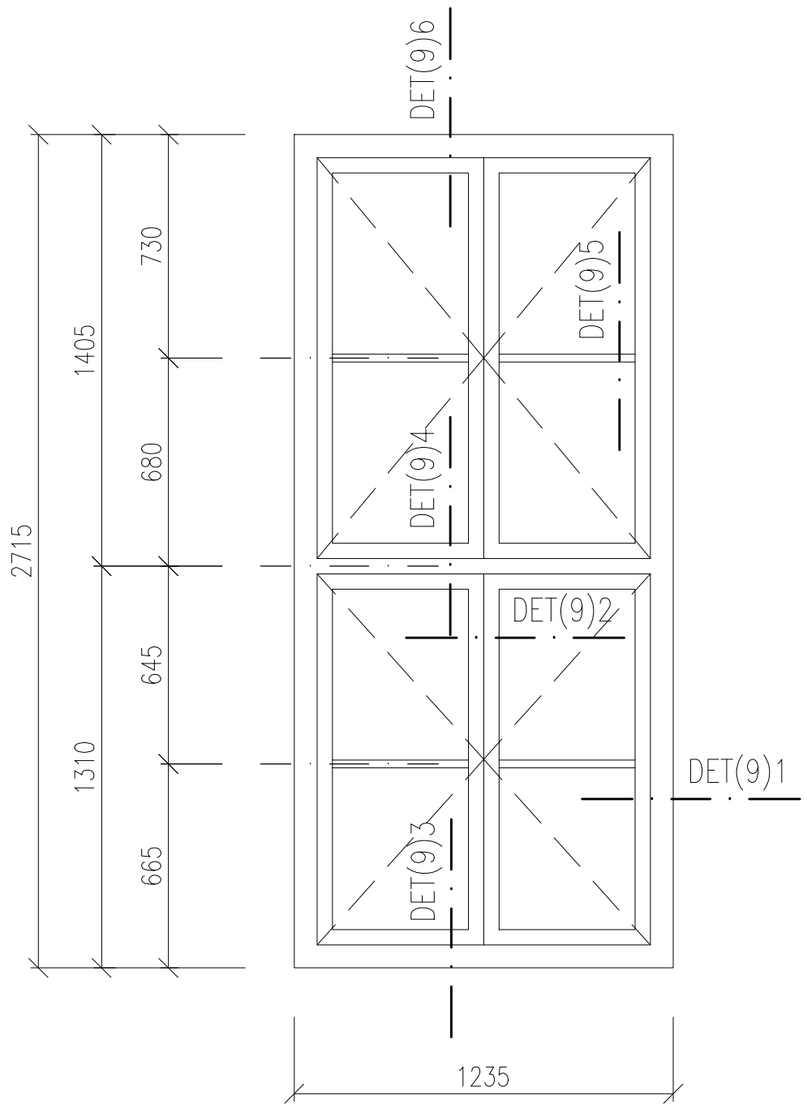

OKNO 9.9–PŮDORYSNÉ SCHÉMA – PARAPETY

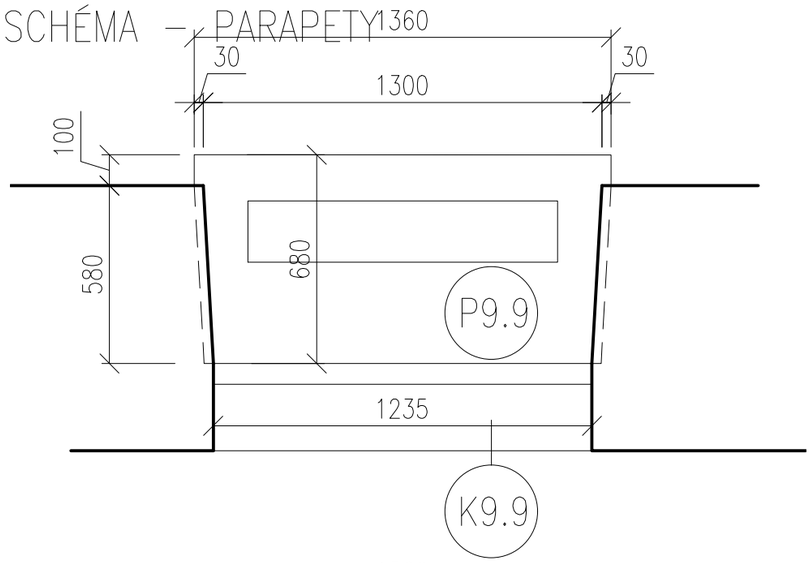

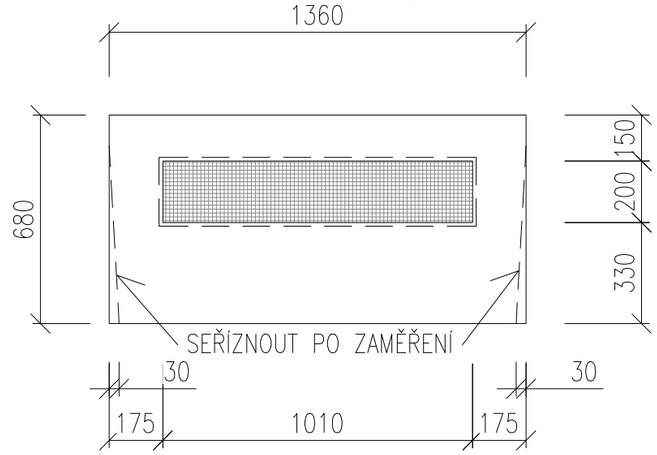

K9.9–OPLECHOVÁNÍ

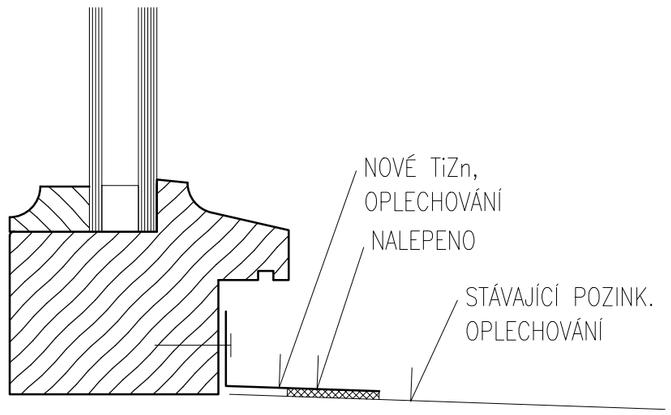

OKNO JEDNODUCHÉ
OTEVÍRAVÁ KŘÍDLA
RÁM, KŘÍDLA:
DŘEVĚNÉ LEPENÉ
MATERIÁL DŘEVA – SMRK NAPOJOVANÝ
PROFILACE VIZ. CHARAKTERISTICKÉ DETAILY (VZOR STÁVAJCÍ OKNO 22)
ŠÍŘKA RÁMU 68mm

CELKOVÝ ROZMĚR: 1235x2715mm

TECH. PARAMETRY OKENNÍ VÝPLNĚ:
Rw = 36dB
Tvis = 70%, g = MAX.50%
Uw = MAX. 1,1W/m2K
ZASKLENÍ: IZOLAČNÍ DVOJSKLO
4 – Ar 12 – 6
(pro zlepšení tep. tech. vlastnosí skel je možné pokovení skel – bude dopřesněno v dílenské PD)

BARVA: (REF. ADLER)
VNITŘNÍ – BÍLÁ (RAL DOPLNĚNA V DÍLENSKÉ PD)
VNĚJŠÍ – TMAVÁ (DLE STRATIGRAFICKÉHO PRŮZKUMU) DLE ODSOUHLASENÍ OPP MMB A NPÚ. (RAL DOPLNĚNA V DÍLENSKÉ PD)
POVRCHOVÁ ÚPRAVA – LAK
KOVÁNÍ: (REF. ROTO)
CELOOBVODOVÉ TĚSNĚNÍ, KLIKA P.Ú. MOSAZ
příprava na otevíratelných křídlech pro vypnutí sytému topení a chlazení v případě otevřeného křídla (elektromagnet) – 136ks

PARAPETY:
– VENKOVNÍ:
K9.9–OPLECHOVÁNÍ TiZn PLECHEM TL.0,8mm TVARU "L", R.Š. 75mm. ODŘÍZNUTÍ STÁVAJÍCÍHO OPLECHOVÁNÍ NA BOURANÉM OKNĚ. NOVÉ OPLECHOVÁNÍ NA STÁVAJÍCÍ OPLECHOVÁNÍ JE NALEPEN TRVALE PRUŽNÝM TMELEM

VÝPIS PARAPETŮ VNĚJŠÍCH

OKNO	DÉLKA (m)	KS	CELK. (m)
K9.9	1,235	70	86.45

– VNITŘNÍ:
P9.9–LEPENÉ DESKY MDF CELK. TL.40mm, LAKOVANÉ, BEZ NOSU, ROZMĚRY: 1360x680mm.
BARVA BÍLÁ
VĚTRACÍ MŘÍŽKA Z OCELOVÉ OBOUSTRANNĚ LISOVANÉ SÍTĚ, OKA 10x10mm,
ROZMĚR 200x1010mm
PODPŮRNÉ KONZOLY PARAPETU 3ks (kraje, 1/2)

1PP	1NPsn	1NPzv	2NP	3NP	4NP	5NP	VĚŽE	Σ
–	–	40	30	–	–	–	–	70

– PODROBNÁ SPECIFIKACE JEDNOTLIVÝCH VÝROBKŮ BUDE DOPOLNĚNA V RÁMCI DÍLENSKÉ DOKUMENTACE.
– PŘED VLASTNÍ VÝROBOU NUTNO ZAMĚŘIT STAVEBNÍ OTVORY VE VŠECH POZICÍCH!!!
– PŘED VLASTNÍ VÝROBOU VNITŘNÍCH PARAPETŮ NUTNO ZAMĚŘIT OSTĚNÍ A JEJICH ROZEVÍRÁNÍ VE VŠECH POZICÍCH!!!
– HLOUBKU DRÁŽKY PRO OSAZENÍ VNITŘNÍCH PARAPETŮ A FINÁLNÍ ROZMĚR PARAPETNÍ DESKY UPRAVIT DLE SKUTEČNÉ GEOMETRIE OSTĚNÍ OKNA
– PŘED VLASTNÍ VÝROBOU OPLECHOVÁNÍ VENKOVNÍCH PARAPETŮ NUTNO ZAMĚŘIT HLOUBKU OSTĚNÍ VE VŠECH POZICÍCH!!!
– SCHÉMATA VÝROBKŮ URČUJÍ ROZMĚRY JEDNOTLIVÝCH OKEN. ROZKRESLENÍ PROFILACE RÁMŮ UVEDENA NA SAMOSTATNÉM VÝKRESE REFERENČNÍCH DETAILŮ NA ZAČÁTKU SEŠITU

1:20 OKNO 9.9

OKNO 9b–SCHÉMA

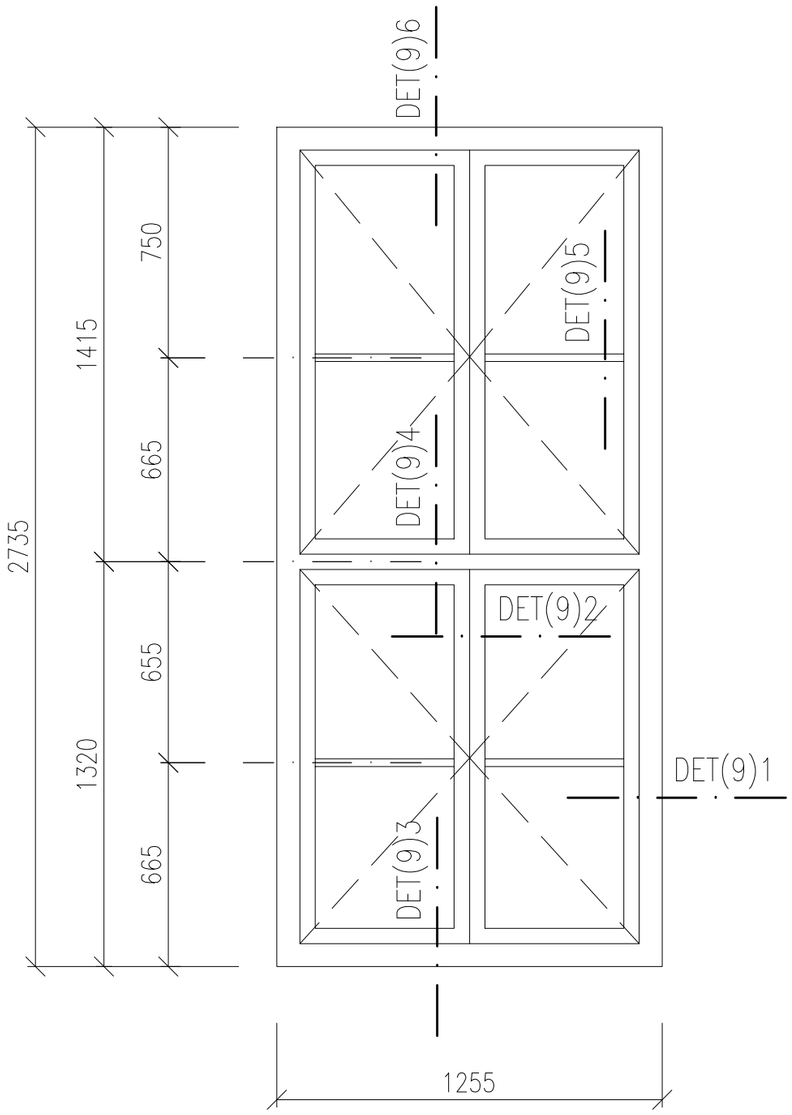

OKNO 9b–PŮDORYSNÉ SCHÉMA – PARAPETY

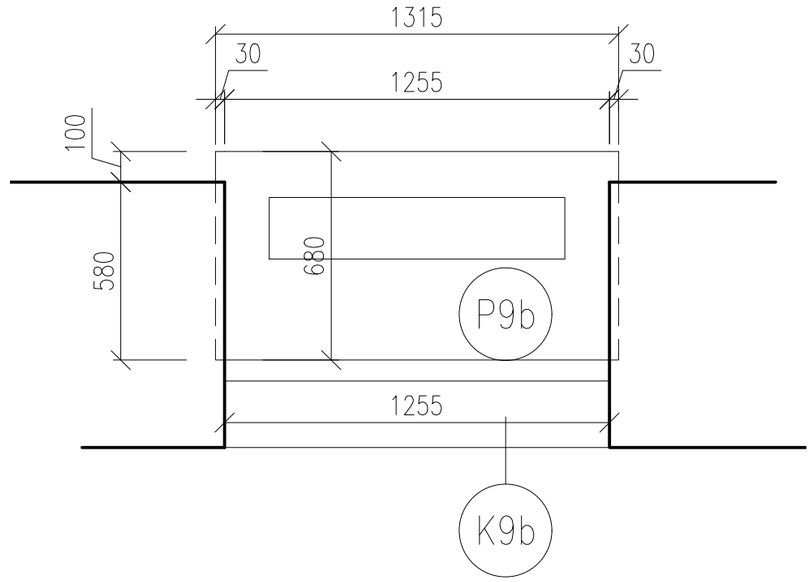

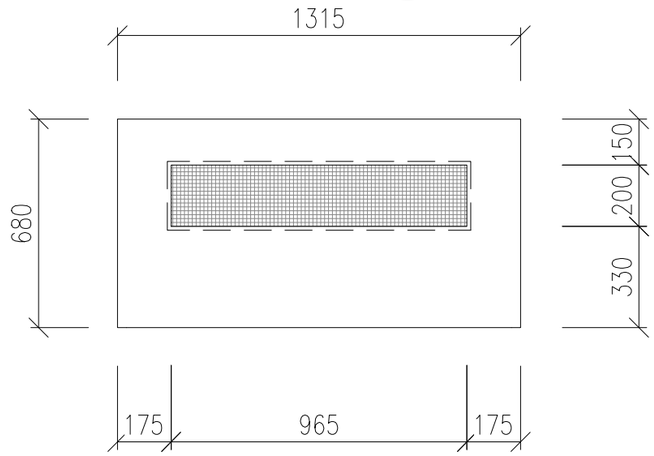

K9b–OPLECHOVÁNÍ

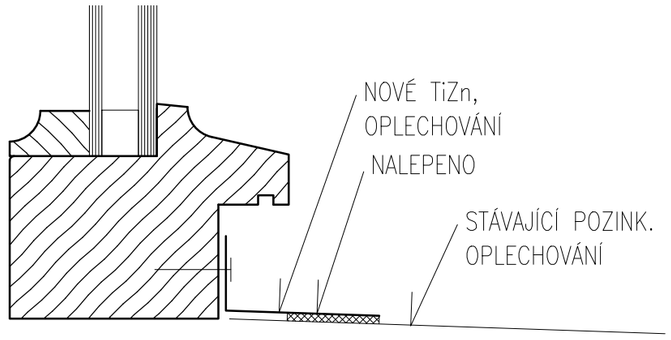

OKNO JEDNODUCHÉ
OTEVÍRAVÁ KŘÍDLA
RÁM, KŘÍDLA:
DŘEVĚNÉ LEPENÉ
MATERIÁL DŘEVA – SMRK NAPOJOVANÝ
PROFILACE VIZ. CHARAKTERISTICKÉ DETAILY (VZOR STÁVAJCÍ OKNO 22)
ŠÍŘKA RÁMU 68mm

CELKOVÝ ROZMĚR: 1255x2735mm

TECH. PARAMETRY OKENNÍ VÝPLNĚ:
Rw = 36dB
Tvis = 70%, g = MAX.50%
Uw = MAX. 1,1W/m2K
ZASKLENÍ: IZOLAČNÍ DVOJSKLO
4 – Ar 12 – 6
(pro zlepšení tep. tech. vlastnosí skel je možné pokovení skel – bude dopřesněno v dílenské PD)

BARVA: (REF. ADLER)
VNITŘNÍ – BÍLÁ (RAL DOPLNĚNA V DÍLENSKÉ PD)
VNĚJŠÍ – TMAVÁ (DLE STRATIGRAFICKÉHO PRŮZKUMU) DLE ODSOUHLASENÍ OPP MMB A NPÚ. (RAL DOPLNĚNA V DÍLENSKÉ PD)
POVRCHOVÁ ÚPRAVA – LAK
KOVÁNÍ: (REF. ROTO)
CELOOBVODOVÉ TĚSNĚNÍ, KLIKA P.Ú. MOSAZ
příprava na otevíratelných křídlech pro vypnutí sytému topení a chlazení v případě otevřeného křídla (elektromagnet) – 20ks

PARAPETY:
– VENKOVNÍ:
K9b–OPLECHOVÁNÍ TiZn PLECHEM TL.0,8mm TVARU "L", R.Š. 75mm. ODŘÍZNUTÍ STÁVAJÍCÍHO OPLECHOVÁNÍ NA BOURANÉM OKNĚ. NOVÉ OPLECHOVÁNÍ NA STÁVAJÍCÍ OPLECHOVÁNÍ JE NALEPEN TRVALE PRUŽNÝM TMELEM

VÝPIS PARAPETŮ VNĚJŠÍCH

OKNO	DÉLKA (m)	KS	CELK. (m)
K9b	1,235	10	12.35

– VNITŘNÍ:
P9b–LEPENÉ DESKY MDF CELK. TL.40mm, LAKOVANÉ, BEZ NOSU, ROZMĚRY: 1315x680mm.
BARVA BÍLÁ
VĚTRACÍ MŘÍŽKA Z OCELOVÉ OBOUSTRANNĚ LISOVANÉ SÍTĚ, OKA 10x10mm,
ROZMĚR 200x965mm
PODPŮRNÉ KONZOLY PARAPETU 3ks (kraje, 1/2)

1PP	1NPsn	1NPzv	2NP	3NP	4NP	5NP	VĚŽE	Σ
–	–	–	10	–	–	–	–	10

– PODROBNÁ SPECIFIKACE JEDNOTLIVÝCH VÝROBKŮ BUDE DOPOLNĚNA V RÁMCI DÍLENSKÉ DOKUMENTACE.
– PŘED VLASTNÍ VÝROBOU NUTNO ZAMĚŘIT STAVEBNÍ OTVORY VE VŠECH POZICÍCH!!!
– PŘED VLASTNÍ VÝROBOU VNITŘNÍCH PARAPETŮ NUTNO ZAMĚŘIT OSTĚNÍ A JEJICH ROZEVÍRÁNÍ VE VŠECH POZICÍCH!!!
– HLOUBKU DRÁŽKY PRO OSAZENÍ VNITŘNÍCH PARAPETŮ A FINÁLNÍ ROZMĚR PARAPETNÍ DESKY UPRAVIT DLE SKUTEČNÉ GEOMETRIE OSTĚNÍ OKNA
– PŘED VLASTNÍ VÝROBOU OPLECHOVÁNÍ VENKOVNÍCH PARAPETŮ NUTNO ZAMĚŘIT HLOUBKU OSTĚNÍ VE VŠECH POZICÍCH!!!
– SCHÉMATA VÝROBKŮ URČUJÍ ROZMĚRY JEDNOTLIVÝCH OKEN. ROZKRESLENÍ PROFILACE RÁMŮ UVEDENA NA SAMOSTATNÉM VÝKRESE REFERENČNÍCH DETAILŮ NA ZAČÁTKU SEŠITU

1:20 OKNO 9b

OKNO 10a–SCHÉMA

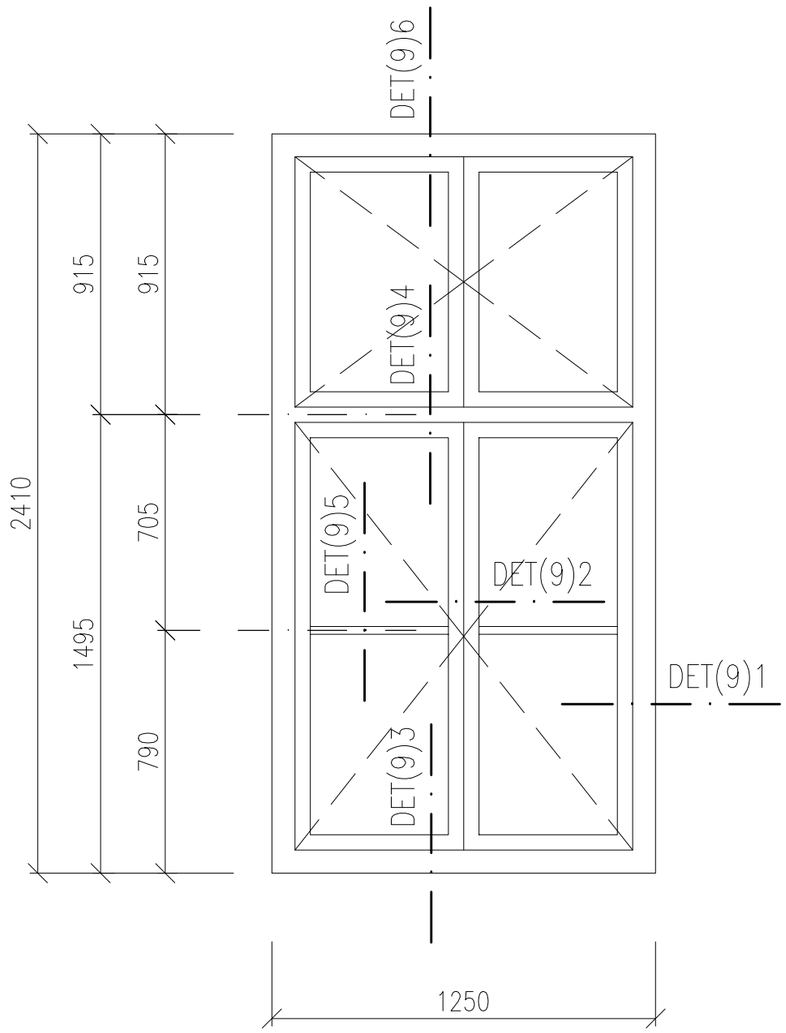

OKNO 10a–PŮDORYSNÉ SCHÉMA – PARAPETY

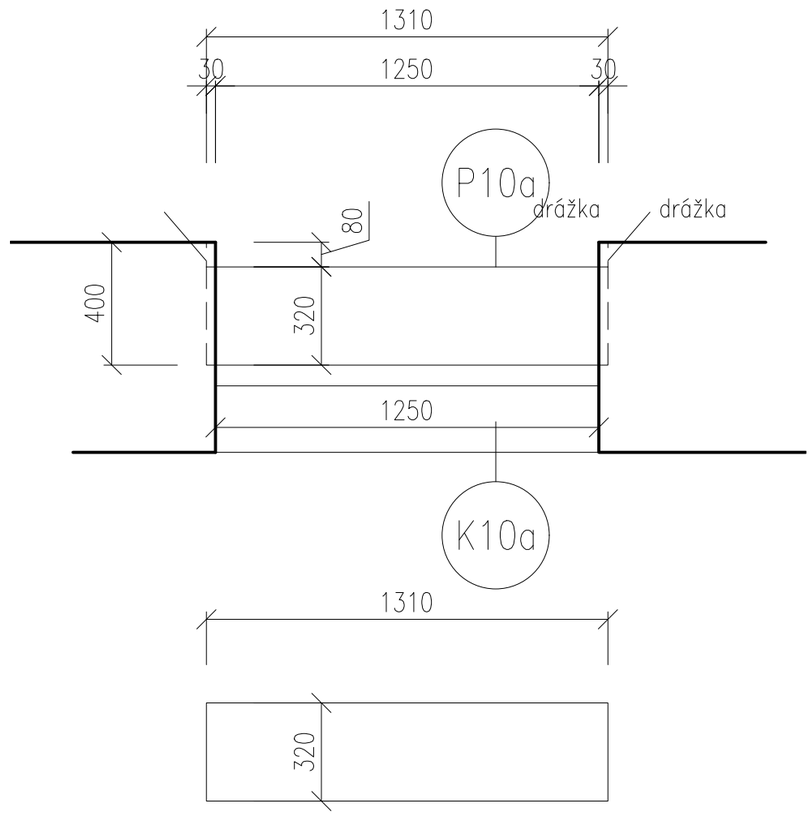

K10a–OPLECHOVÁNÍ

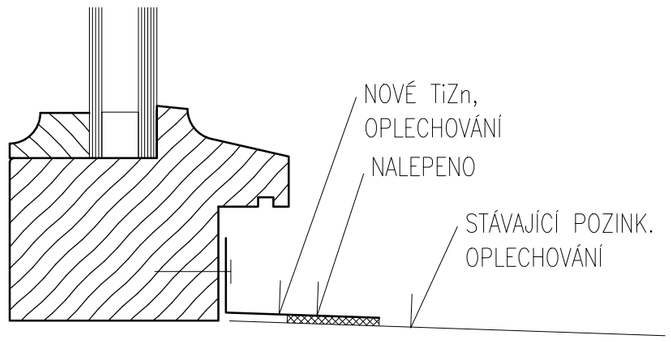

– PODROBNÁ SPECIFIKACE JEDNOTLIVÝCH VÝROBKŮ BUDE DOPOLNĚNA V RÁMCI DÍLENSKÉ DOKUMENTACE.
– PŘED VLASTNÍ VÝROBOU NUTNO ZAMĚŘIT STAVEBNÍ OTVORY VE VŠECH POZICÍCH!!!
– PŘED VLASTNÍ VÝROBOU VNITŘNÍCH PARAPETŮ NUTNO ZAMĚŘIT OSTĚNÍ A JEJICH ROZEVÍRÁNÍ VE VŠECH POZICÍCH!!!
– HLOUBKU DRÁŽKY PRO OSAZENÍ VNITŘNÍCH PARAPETŮ A FINÁLNÍ ROZMĚR PARAPETNÍ DESKY UPRAVIT DLE SKUTEČNÉ GEOMETRIE OSTĚNÍ OKNA
– PŘED VLASTNÍ VÝROBOU OPLECHOVÁNÍ VENKOVNÍCH PARAPETŮ NUTNO ZAMĚŘIT HLOUBKU OSTĚNÍ VE VŠECH POZICÍCH!!!
– SCHÉMATA VÝROBKŮ URČUJÍ ROZMĚRY JEDNOTLIVÝCH OKEN. ROZKRESLENÍ PROFILACE RÁMŮ UVEDENA NA SAMOSTATNÉM VÝKRESE REFERENČNÍCH DETAILŮ NA ZAČÁTKU SEŠITU

OKNO JEDNODUCHÉ
OTEVÍRAVÁ KŘÍDLA
RÁM, KŘÍDLA:
DŘEVĚNÉ LEPENÉ
MATERIÁL DŘEVA – SMRK NAPOJOVANÝ
PROFILACE VIZ. CHARAKTERISTICKÉ DETAILY (VZOR STÁVAJCÍ OKNO 22)
ŠÍŘKA RÁMU 68mm

CELKOVÝ ROZMĚR: 1250x2410mm

TECH. PARAMETRY OKENNÍ VÝPLNĚ:
Rw = 36dB
Tvis = 70%, g = MAX.50%
Uw = MAX. 1,1W/m2K
ZASKLENÍ: IZOLAČNÍ DVOJSKLO
4 – Ar 12 – 6
(pro zlepšení tep. tech. vlastnosí skel je možné pokovení skel – bude dopřesněno v dílenské PD)

BARVA: (REF. ADLER)
VNITŘNÍ – BÍLÁ (RAL DOPLNĚNA V DÍLENSKÉ PD)
VNĚJŠÍ – TMAVÁ (DLE STRATIGRAFICKÉHO PRŮZKUMU) DLE ODSOUHLASENÍ OPP MMB A NPÚ. (RAL DOPLNĚNA V DÍLENSKÉ PD)
POVRCHOVÁ ÚPRAVA – LAK
KOVÁNÍ: (REF. ROTO)
CELOOBVODOVÉ TĚSNĚNÍ, KLIKA P.Ú. MOSAZ

PARAPETY:
– VENKOVNÍ:
K10a–OPLECHOVÁNÍ TiZn PLECHEM TL.0,8mm TVARU "L", R.Š. 75mm. ODŘÍZNUTÍ STÁVAJÍCÍHO OPLECHOVÁNÍ NA BOURANÉM OKNĚ. NOVÉ OPLECHOVÁNÍ NA STÁVAJÍCÍ OPLECHOVÁNÍ JE NALEPEN TRVALE PRUŽNÝM TMELEM

VÝPIS PARAPETŮ VNĚJŠÍCH

OKNO	DÉLKA (m)	KS	CELK. (m)
K10a	1,250	53	66.25

– VNITŘNÍ:
P10a–LEPENÉ DESKY MDF CELK. TL.40mm, LAKOVANÉ, BEZ NOSU, ROZMĚRY: 1310x320mm. BARVA BÍLÁ

1PP	1NPsn	1NPzv	2NP	3NP	4NP	5NP	VĚŽE	Σ
–	–	–	–	–	–	53	–	53

1:20 OKNO 10a

OKNO 10a.1–SCHÉMA

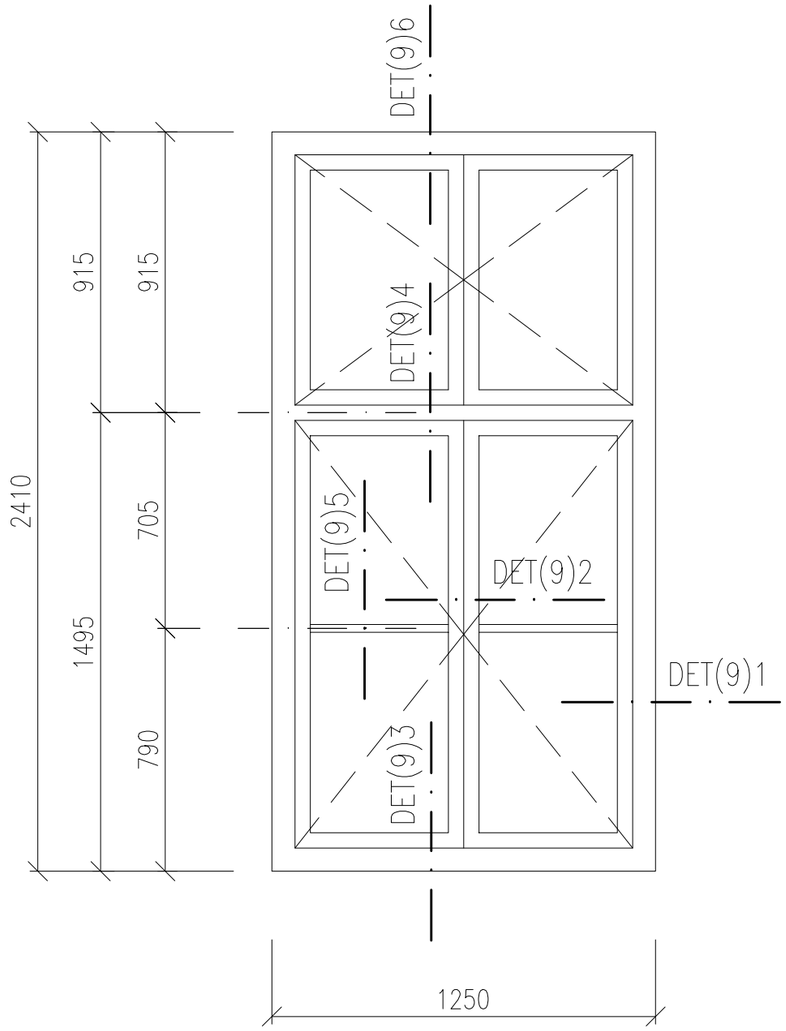

OKNO 10a.1–PŮDORYSNÉ SCHÉMA – PARAPETY

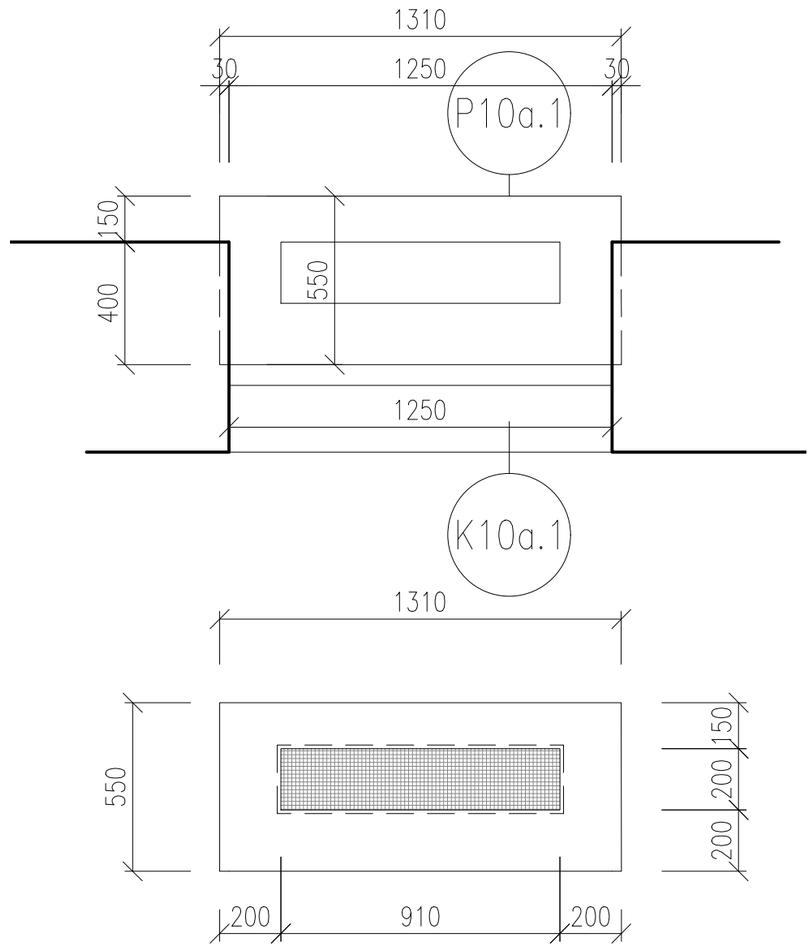

K10a.1–OPLECHOVÁNÍ

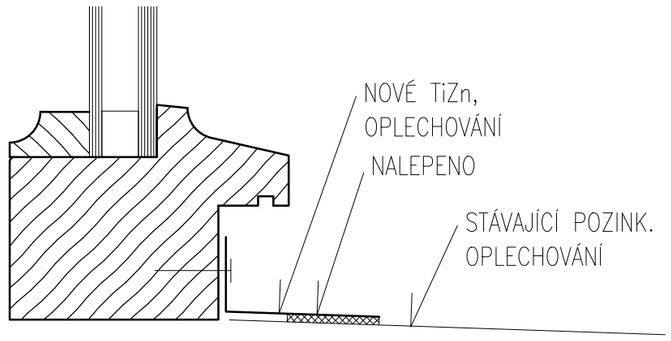

– PODROBNÁ SPECIFIKACE JEDNOTLIVÝCH VÝROBKŮ BUDE DOPOLNĚNA V RÁMCI DÍLENSKÉ DOKUMENTACE.
– PŘED VLASTNÍ VÝROBOU NUTNO ZAMĚŘIT STAVEBNÍ OTVORY VE VŠECH POZICÍCH!!!
– PŘED VLASTNÍ VÝROBOU VNITŘNÍCH PARAPETŮ NUTNO ZAMĚŘIT OSTĚNÍ A JEJICH ROZEVÍRÁNÍ VE VŠECH POZICÍCH!!!
– HLOUBKU DRÁŽKY PRO OSAZENÍ VNITŘNÍCH PARAPETŮ A FINÁLNÍ ROZMĚR PARAPETNÍ DESKY UPRAVIT DLE SKUTEČNÉ GEOMETRIE OSTĚNÍ OKNA
– PŘED VLASTNÍ VÝROBOU OPLECHOVÁNÍ VENKOVNÍCH PARAPETŮ NUTNO ZAMĚŘIT HLOUBKU OSTĚNÍ VE VŠECH POZICÍCH!!!
– SCHÉMATA VÝROBKŮ URČUJÍ ROZMĚRY JEDNOTLIVÝCH OKEN. ROZKRESLENÍ PROFILACE RÁMŮ UVEDENA NA SAMOSTATNÉM VÝKRESE REFERENČNÍCH DETAILŮ NA ZAČÁTKU SEŠITU

OKNO JEDNODUCHÉ
OTEVÍRAVÁ KŘÍDLA
RÁM, KŘÍDLA:
DŘEVĚNÉ LEPENÉ
MATERIÁL DŘEVA – SMRK NAPOJOVANÝ
PROFILACE VIZ. CHARAKTERISTICKÉ DETAILY (VZOR STÁVAJCÍ OKNO 22)
ŠÍŘKA RÁMU 68mm

CELKOVÝ ROZMĚR: 1250x2410mm

TECH. PARAMETRY OKENNÍ VÝPLNĚ:
Rw = 36dB
Tvis = 70%, g = MAX.50%
Uw = MAX. 1,1W/m2K
ZASKLENÍ: IZOLAČNÍ DVOJSKLO
4 – Ar 12 – 6
(pro zlepšení tep. tech. vlastnosí skel je možné pokovení skel – bude dopřesněno v dílenské PD)

BARVA: (REF. ADLER)
VNITŘNÍ – BÍLÁ (RAL DOPLNĚNA V DÍLENSKÉ PD)
VNĚJŠÍ – TMAVÁ (DLE STRATIGRAFICKÉHO PRŮZKUMU) DLE ODSOUHLASENÍ OPP MMB A NPÚ. (RAL DOPLNĚNA V DÍLENSKÉ PD)
POVRCHOVÁ ÚPRAVA – LAK
KOVÁNÍ: (REF. ROTO)
CELOOBVODOVÉ TĚSNĚNÍ, KLIKA P.Ú. MOSAZ
příprava na otevíratelných křídlech pro vypnutí sytému topení a chlazení v případě otevřeného křídla (elektromagnet) – 68ks

PARAPETY:
– VENKOVNÍ:
K10a.1–OPLECHOVÁNÍ TiZn PLECHEM TL.0,8mm TVARU "L", R.Š. 75mm. ODŘÍZNUTÍ STÁVAJÍCÍHO OPLECHOVÁNÍ NA BOURANÉM OKNĚ. NOVÉ OPLECHOVÁNÍ NA STÁVAJÍCÍ OPLECHOVÁNÍ JE NALEPEN TRVALE PRUŽNÝM TMELEM

VÝPIS PARAPETŮ VNĚJŠÍCH

OKNO	DÉLKA (m)	KS	CELK. (m)
K10a.1	1,250	34	42.50

– VNITŘNÍ:
P10a.1–LEPENÉ DESKY MDF CELK. TL.40mm, LAKOVANÉ, BEZ NOSU, ROZMĚRY: 1310x550mm.
BARVA BÍLÁ
VĚTRACÍ MŘÍŽKA Z OCELOVÉ OBOUSTRANNĚ LISOVANÉ SÍTĚ, OKA 10x10mm,
ROZMĚR 200x910mm
PODPŮRNÉ KONZOLY PARAPETU 3ks (kraje, 1/2)

1PP	1NPsn	1NPzv	2NP	3NP	4NP	5NP	VĚŽE	Σ
–	–	–	–	–	–	34	–	34

1:20 OKNO 10a.1

OKNO 10b–SCHÉMA

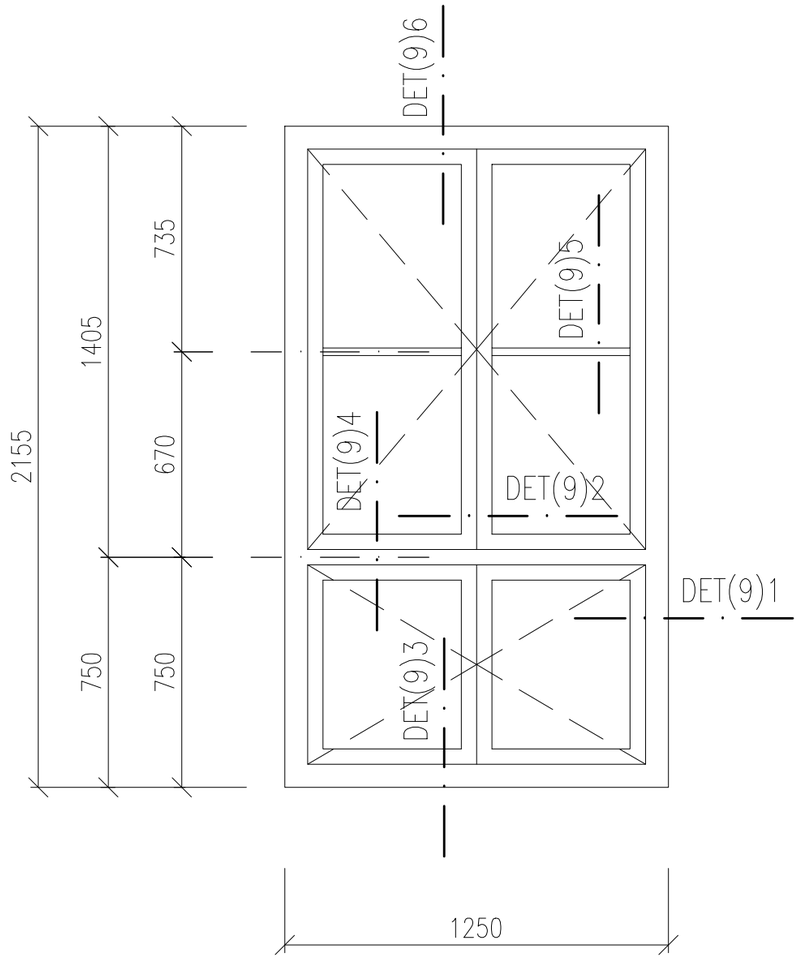

OKNO 10b–PŮDORYSNÉ SCHÉMA – PARAPETY

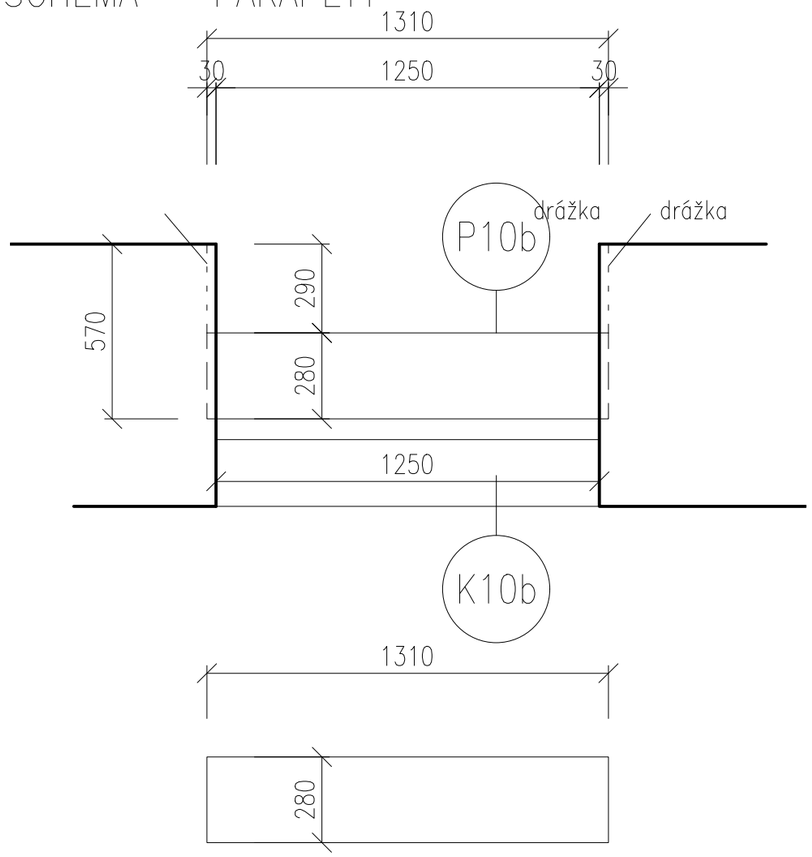

K10b–OPLECHOVÁNÍ

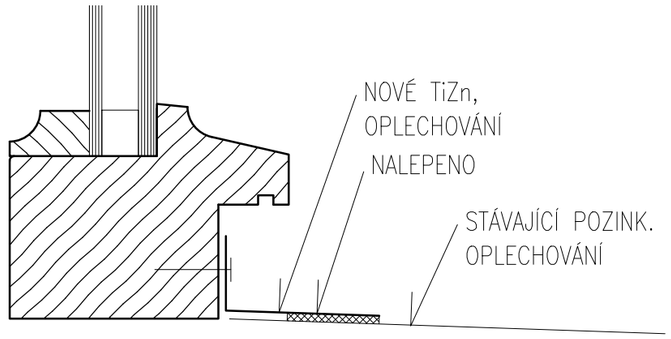

OKNO JEDNODUCHÉ
OTEVÍRAVÁ KŘÍDLA
RÁM, KŘÍDLA:
DŘEVĚNÉ LEPENÉ
MATERIÁL DŘEVA – SMRK NAPOJOVANÝ
PROFILACE VIZ. CHARAKTERISTICKÉ DETAILY (VZOR STÁVAJCÍ OKNO 22)
ŠÍŘKA RÁMU 68mm

CELKOVÝ ROZMĚR: 1250x2410mm

TECH. PARAMETRY OKENNÍ VÝPLNĚ:
Rw = 36dB
Tvis = 70%, g = MAX.50%
Uw = MAX. 1,1W/m2K
ZASKLENÍ: IZOLAČNÍ DVOJSKLO
4 – Ar 12 – 6
(pro zlepšení tep. tech. vlastnosí skel je možné pokovení skel – bude dopřesněno v dílenské PD)

BARVA: (REF. ADLER)
VNITŘNÍ – BÍLÁ (RAL DOPLNĚNA V DÍLENSKÉ PD)
VNĚJŠÍ – TMAVÁ (DLE STRATIGRAFICKÉHO PRŮZKUMU) DLE ODSOUHLASENÍ OPP MMB A NPÚ. (RAL DOPLNĚNA V DÍLENSKÉ PD)
POVRCHOVÁ ÚPRAVA – LAK
KOVÁNÍ: (REF. ROTO)
CELOOBVODOVÉ TĚSNĚNÍ, KLIKA P.Ú. MOSAZ

PARAPETY:
– VENKOVNÍ:
K10b–OPLECHOVÁNÍ TiZn PLECHEM TL.0,8mm TVARU "L", R.Š. 75mm. ODŘÍZNUTÍ STÁVAJÍCÍHO OPLECHOVÁNÍ NA BOURANÉM OKNĚ. NOVÉ OPLECHOVÁNÍ NA STÁVAJÍCÍ OPLECHOVÁNÍ JE NALEPEN TRVALE PRUŽNÝM TMELEM

VÝPIS PARAPETŮ VNĚJŠÍCH

OKNO	DÉLKA (m)	KS	CELK. (m)
K10b	1,250	5	6.25

– VNITŘNÍ:
P10b–LEPENÉ DESKY MDF CELK. TL.40mm, LAKOVANÉ, BEZ NOSU, ROZMĚRY: 1310x280mm. BARVA BÍLÁ

1PP	1NPsn	1NPzv	2NP	3NP	4NP	5NP	VĚŽE	Σ
–	–	–	5	–	–	–	–	5

– PODROBNÁ SPECIFIKACE JEDNOTLIVÝCH VÝROBKŮ BUDE DOPLNĚNA V RÁMCI DÍLENSKÉ DOKUMENTACE.
– PŘED VLASTNÍ VÝROBOU NUTNO ZAMĚŘIT STAVEBNÍ OTVORY VE VŠECH POZICÍCH!!!
– PŘED VLASTNÍ VÝROBOU VNITŘNÍCH PARAPETŮ NUTNO ZAMĚŘIT OSTĚNÍ A JEJICH ROZEVÍRÁNÍ VE VŠECH POZICÍCH!!!
– HLOUBKU DRÁŽKY PRO OSAZENÍ VNITŘNÍCH PARAPETŮ A FINÁLNÍ ROZMĚR PARAPETNÍ DESKY UPRAVIT DLE SKUTEČNÉ GEOMETRIE OSTĚNÍ OKNA
– PŘED VLASTNÍ VÝROBOU OPLECHOVÁNÍ VENKOVNÍCH PARAPETŮ NUTNO ZAMĚŘIT HLOUBKU OSTĚNÍ VE VŠECH POZICÍCH!!!
– SCHÉMATA VÝROBKŮ URČUJÍ ROZMĚRY JEDNOTLIVÝCH OKEN. ROZKRESLENÍ PROFILACE RÁMŮ UVEDENA NA SAMOSTATNÉM VÝKRESE REFERENČNÍCH DETAILŮ NA ZAČÁTKU SEŠITU

1:20 OKNO 10b

OKNO 10c–SCHÉMA

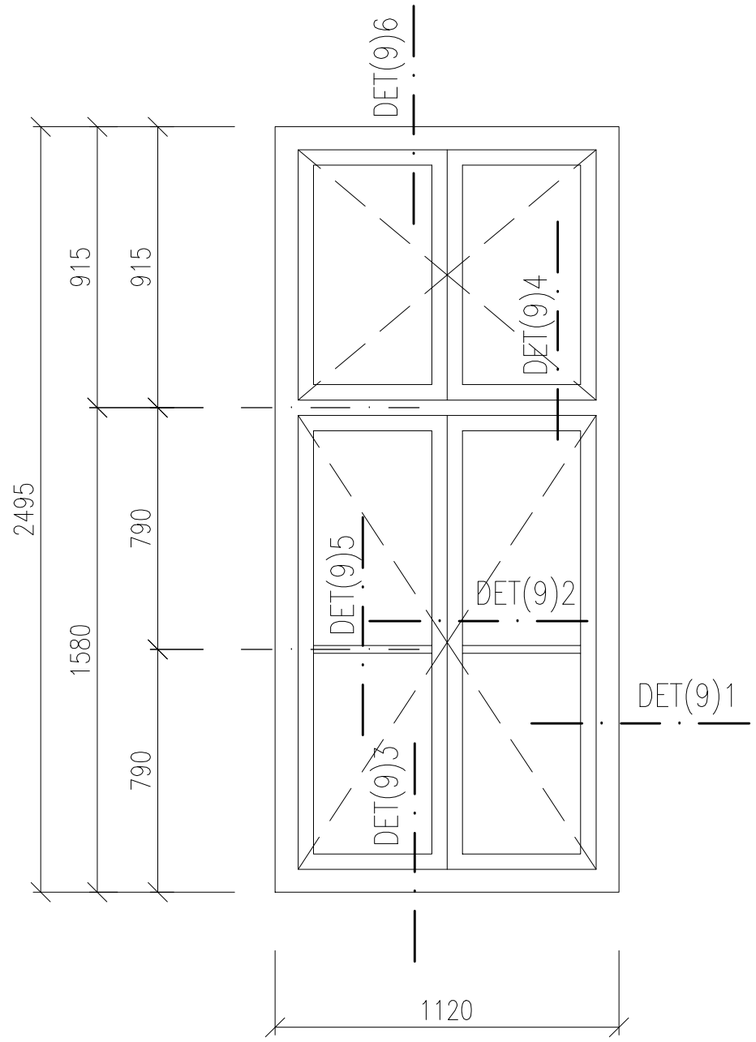

OKNO 10c–PŮDORYSNÉ SCHÉMA – PARAPETY

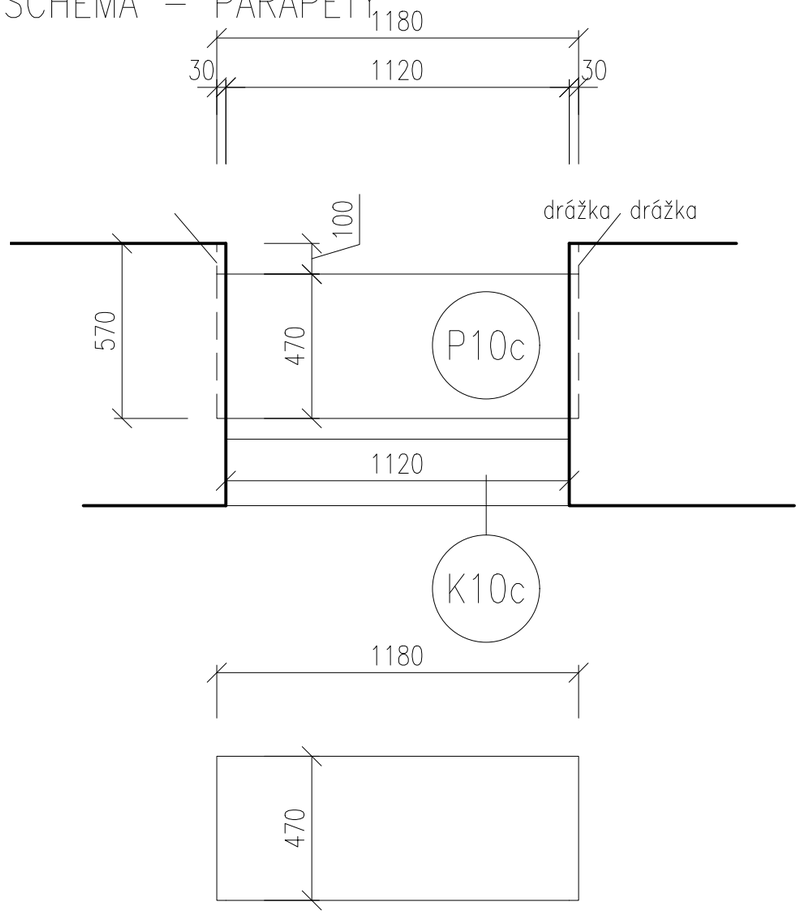

K10c–OPLECHOVÁNÍ

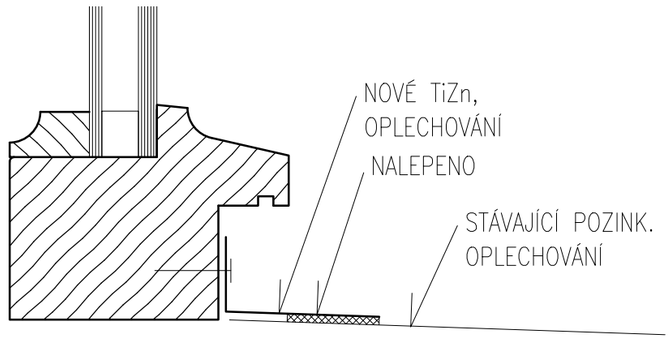

– PODROBNÁ SPECIFIKACE JEDNOTLIVÝCH VÝROBKŮ BUDE DOPOLNĚNA V RÁMCI DÍLENSKÉ DOKUMENTACE.
– PŘED VLASTNÍ VÝROBOU NUTNO ZAMĚŘIT STAVEBNÍ OTVORY VE VŠECH POZICÍCH!!!
– PŘED VLASTNÍ VÝROBOU VNITŘNÍCH PARAPETŮ NUTNO ZAMĚŘIT OSTĚNÍ A JEJICH ROZEVÍRÁNÍ VE VŠECH POZICÍCH!!!
– HLOUBKU DRÁŽKY PRO OSAZENÍ VNITŘNÍCH PARAPETŮ A FINÁLNÍ ROZMĚR PARAPETNÍ DESKY UPRAVIT DLE SKUTEČNÉ GEOMETRIE OSTĚNÍ OKNA
– PŘED VLASTNÍ VÝROBOU OPLECHOVÁNÍ VENKOVNÍCH PARAPETŮ NUTNO ZAMĚŘIT HLOUBKU OSTĚNÍ VE VŠECH POZICÍCH!!!
– SCHÉMATA VÝROBKŮ URČUJÍ ROZMĚRY JEDNOTLIVÝCH OKEN. ROZKRESLENÍ PROFILACE RÁMŮ UVEDENA NA SAMOSTATNÉM VÝKRESE REFERENČNÍCH DETAILŮ NA ZAČÁTKU SEŠITU

OKNO JEDNODUCHÉ
OTEVÍRAVÁ KŘÍDLA
RÁM, KŘÍDLA:
DŘEVĚNÉ LEPENÉ
MATERIÁL DŘEVA – SMRK NAPOJOVANÝ
PROFILACE VIZ. CHARAKTERISTICKÉ DETAILY (VZOR STÁVAJCÍ OKNO 22)
ŠÍŘKA RÁMU 68mm

CELKOVÝ ROZMĚR: 1120x2495mm

TECH. PARAMETRY OKENNÍ VÝPLNĚ:
Rw = 36dB
Tvis = 70%, g = MAX.50%
Uw = MAX. 1,1W/m2K
ZASKLENÍ: IZOLAČNÍ DVOJSKLO
4 – Ar 12 – 6
(pro zlepšení tep. tech. vlastnosí skel je možné pokovení skel – bude dopřesněno v dílenské PD)

BARVA: (REF. ADLER)
VNITŘNÍ – BÍLÁ (RAL DOPLNĚNA V DÍLENSKÉ PD)
VNĚJŠÍ – TMAVÁ (DLE STRATIGRAFICKÉHO PRŮZKUMU) DLE ODSOUHLASENÍ OPP MMB A NPÚ. (RAL DOPLNĚNA V DÍLENSKÉ PD)
POVRCHOVÁ ÚPRAVA – LAK
KOVÁNÍ: (REF. ROTO)
CELOOBVODOVÉ TĚSNĚNÍ, KLIKA P.Ú. MOSAZ
příprava na otevíratelných křídlech pro vypnutí sytému topení a chlazení v případě otevřeného křídla (elektromagnet) – 12ks

PARAPETY:
– VENKOVNÍ:
K10c–OPLECHOVÁNÍ TiZn PLECHEM TL.0,8mm TVARU "L", R.Š. 75mm. ODŘÍZNUTÍ STÁVAJÍCÍHO OPLECHOVÁNÍ NA BOURANÉM OKNĚ. NOVÉ OPLECHOVÁNÍ NA STÁVAJÍCÍ OPLECHOVÁNÍ JE NALEPEN TRVALE PRUŽNÝM TMELEM

VÝPIS PARAPETŮ VNĚJŠÍCH

OKNO	DÉLKA (m)	KS	CELK. (m)
K10c	1,180	8	9.44

– VNITŘNÍ:
P10c–LEPENÉ DESKY MDF CELK. TL.40mm, LAKOVANÉ, BEZ NOSU, ROZMĚRY: 1180x470mm. BARVA BÍLÁ

1PP	1NPsn	1NPzv	2NP	3NP	4NP	5NP	VĚŽE	Σ
–	–	–	–	–	–	8	–	8

1:20 OKNO 10c

OKNO 10d.1–SCHÉMA

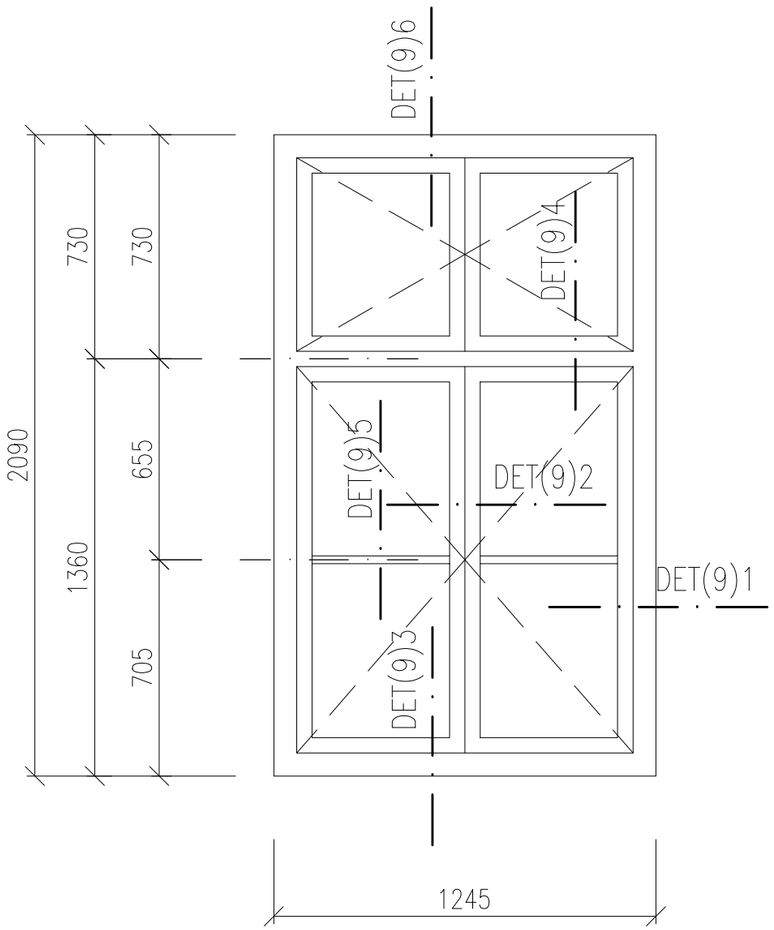

OKNO 10d.1–PŮDORYSNÉ SCHÉMA – PARAPETY

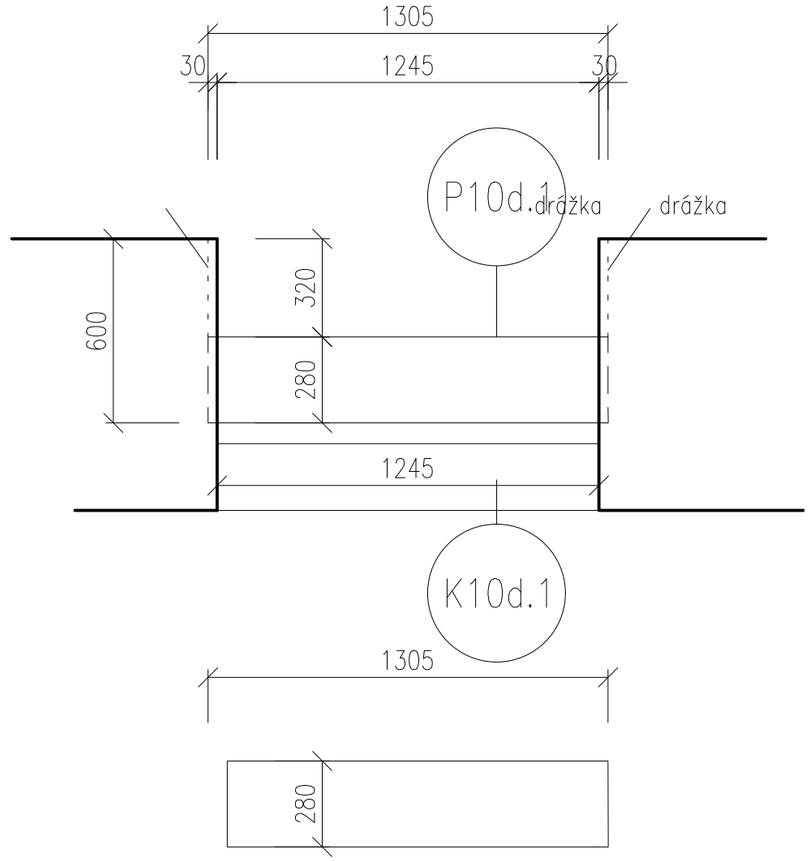

K10d.1–OPLECHOVÁNÍ

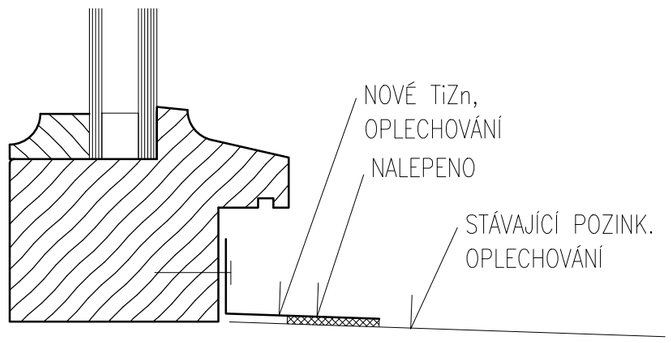

– PODROBNÁ SPECIFIKACE JEDNOTLIVÝCH VÝROBKŮ BUDE DOPOLNĚNA V RÁMCI DÍLENSKÉ DOKUMENTACE.
– PŘED VLASTNÍ VÝROBOU NUTNO ZAMĚŘIT STAVEBNÍ OTVORY VE VŠECH POZICÍCH!!!
– PŘED VLASTNÍ VÝROBOU VNITŘNÍCH PARAPETŮ NUTNO ZAMĚŘIT OSTĚNÍ A JEJICH ROZEVÍRÁNÍ VE VŠECH POZICÍCH!!!
– HLOUBKU DRÁŽKY PRO OSAZENÍ VNITŘNÍCH PARAPETŮ A FINÁLNÍ ROZMĚR PARAPETNÍ DESKY UPRAVIT DLE SKUTEČNÉ GEOMETRIE OSTĚNÍ OKNA
– PŘED VLASTNÍ VÝROBOU OPLECHOVÁNÍ VENKOVNÍCH PARAPETŮ NUTNO ZAMĚŘIT HLOUBKU OSTĚNÍ VE VŠECH POZICÍCH!!!
– SCHÉMATA VÝROBKŮ URČUJÍ ROZMĚRY JEDNOTLIVÝCH OKEN. ROZKRESLENÍ PROFILACE RÁMŮ UVEDENA NA SAMOSTATNÉM VÝKRESE REFERENČNÍCH DETAILŮ NA ZAČÁTKU SEŠITU

OKNO JEDNODUCHÉ
OTEVÍRAVÁ KŘÍDLA
RÁM, KŘÍDLA:
DŘEVĚNÉ LEPENÉ
MATERIÁL DŘEVA – SMRK NAPOJOVANÝ
PROFILACE VIZ. CHARAKTERISTICKÉ DETAILY (VZOR STÁVAJCÍ OKNO 22)
ŠÍŘKA RÁMU 68mm

CELKOVÝ ROZMĚR: 1245x2090mm

TECH. PARAMETRY OKENNÍ VÝPLNĚ:
Rw = 36dB
Tvis = 70%, g = MAX.50%
Uw = MAX. 1,1W/m2K
ZASKLENÍ: IZOLAČNÍ DVOJSKLO
4 – Ar 12 – 6
(pro zlepšení tep. tech. vlastnosí skel je možné pokovení skel – bude dopřesněno v dílenské PD)

BARVA: (REF. ADLER)
VNITŘNÍ – BÍLÁ (RAL DOPLNĚNA V DÍLENSKÉ PD)
VNĚJŠÍ – TMAVÁ (DLE STRATIGRAFICKÉHO PRŮZKUMU) DLE ODSOUHLASENÍ OPP MMB A NPÚ. (RAL DOPLNĚNA V DÍLENSKÉ PD)
POVRCHOVÁ ÚPRAVA – LAK
KOVÁNÍ: (REF. ROTO)
CELOOBVODOVÉ TĚSNĚNÍ, KLIKA P.Ú. MOSAZ

PARAPETY:
– VENKOVNÍ:
K10d.1–OPLECHOVÁNÍ TiZn PLECHEM TL.0,8mm TVARU "L", R.Š. 75mm. ODŘÍZNUTÍ STÁVAJÍCÍHO OPLECHOVÁNÍ NA BOURANÉM OKNĚ. NOVÉ OPLECHOVÁNÍ NA STÁVAJÍCÍ OPLECHOVÁNÍ JE NALEPEN TRVALE PRUŽNÝM TMELEM

VÝPIS PARAPETŮ VNĚJŠÍCH

OKNO	DÉLKA (m)	KS	CELK. (m)
K10d.1	1,245	2	2.49

– VNITŘNÍ:
P10d.1–LEPENÉ DESKY MDF CELK. TL.40mm, LAKOVANÉ, BEZ NOSU, ROZMĚRY: 1305x280mm. BARVA BÍLÁ

1PP	1NPsn	1NPzv	2NP	3NP	4NP	5NP	VĚŽE	Σ
–	2	–	–	–	–	–	–	2

1:20 OKNO 10d.1

OKNO 10d.2–SCHÉMA

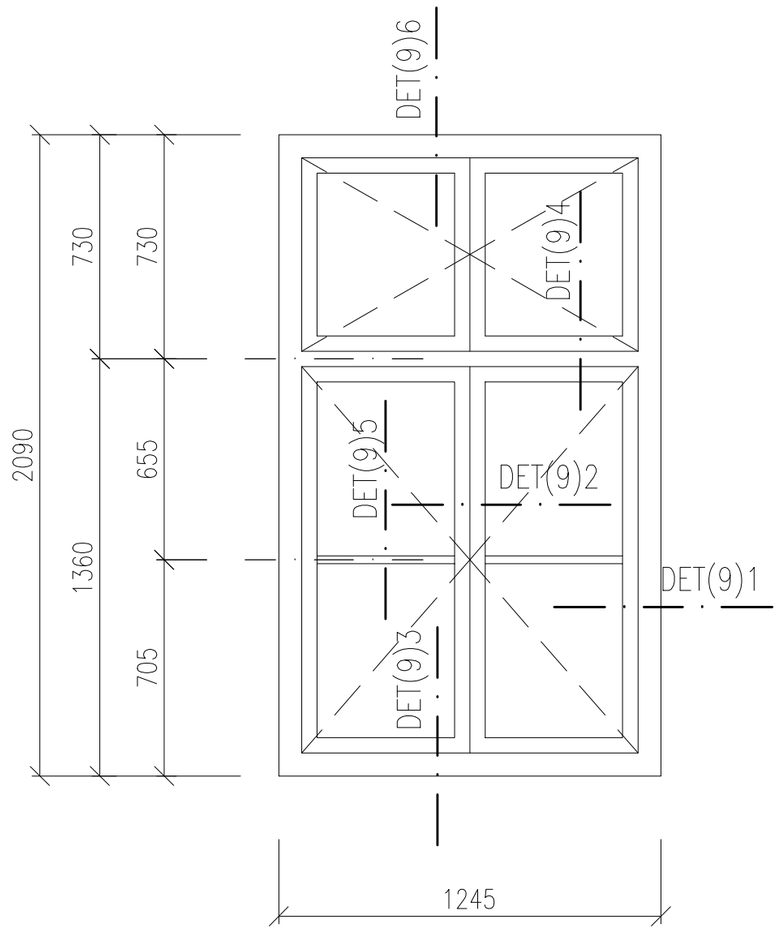

OKNO 10d.2–PŮDORYSNÉ SCHÉMA – PARAPETY

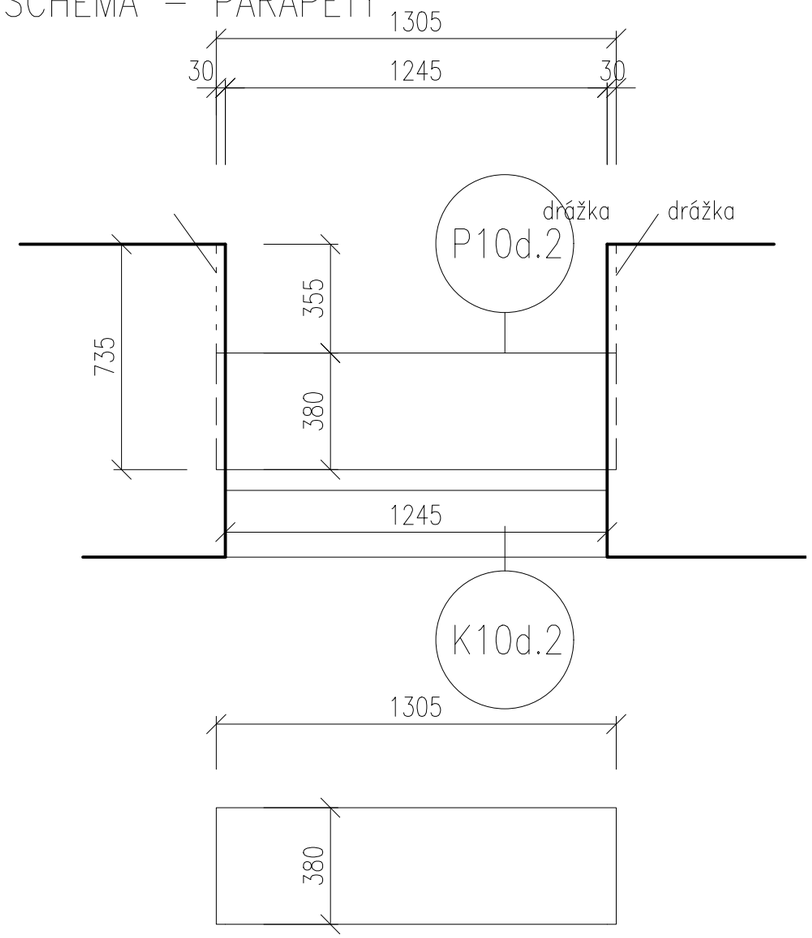

K10d.2–OPLECHOVÁNÍ

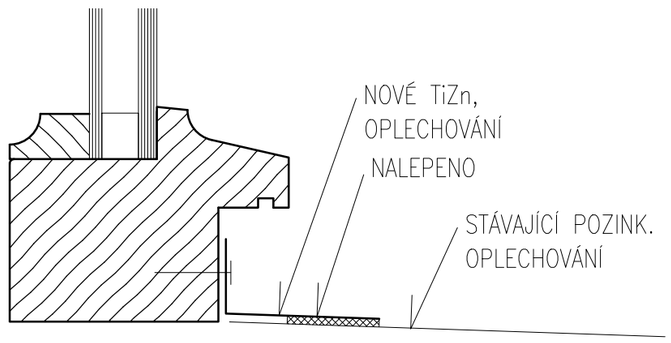

– PODROBNÁ SPECIFIKACE JEDNOTLIVÝCH VÝROBKŮ BUDE DOPOLNĚNA V RÁMCI DÍLENSKÉ DOKUMENTACE.
– PŘED VLASTNÍ VÝROBOU NUTNO ZAMĚŘIT STAVEBNÍ OTVORY VE VŠECH POZICÍCH!!!
– PŘED VLASTNÍ VÝROBOU VNITŘNÍCH PARAPETŮ NUTNO ZAMĚŘIT OSTĚNÍ A JEJICH ROZEVÍRÁNÍ VE VŠECH POZICÍCH!!!
– HLOUBKU DRÁŽKY PRO OSAZENÍ VNITŘNÍCH PARAPETŮ A FINÁLNÍ ROZMĚR PARAPETNÍ DESKY UPRAVIT DLE SKUTEČNÉ GEOMETRIE OSTĚNÍ OKNA
– PŘED VLASTNÍ VÝROBOU OPLECHOVÁNÍ VENKOVNÍCH PARAPETŮ NUTNO ZAMĚŘIT HLOUBKU OSTĚNÍ VE VŠECH POZICÍCH!!!
– SCHÉMATA VÝROBKŮ URČUJÍ ROZMĚRY JEDNOTLIVÝCH OKEN. ROZKRESLENÍ PROFILACE RÁMŮ UVEDENA NA SAMOSTATNÉM VÝKRESE REFERENČNÍCH DETAILŮ NA ZAČÁTKU SEŠITU

OKNO JEDNODUCHÉ
OTEVÍRAVÁ KŘÍDLA
RÁM, KŘÍDLA:
DŘEVĚNÉ LEPENÉ
MATERIÁL DŘEVA – SMRK NAPOJOVANÝ
PROFILACE VIZ. CHARAKTERISTICKÉ DETAILY (VZOR STÁVAJCÍ OKNO 22)
ŠÍŘKA RÁMU 68mm

CELKOVÝ ROZMĚR: 1245x2090mm

TECH. PARAMETRY OKENNÍ VÝPLNĚ:
Rw = 36dB
Tvis = 70%, g = MAX.50%
Uw = MAX. 1,1W/m2K
ZASKLENÍ: IZOLAČNÍ DVOJSKLO
4 – Ar 12 – 6
(pro zlepšení tep. tech. vlastnosí skel je možné pokovení skel – bude dopřesněno v dílenské PD)

BARVA: (REF. ADLER)
VNITŘNÍ – BÍLÁ (RAL DOPLNĚNA V DÍLENSKÉ PD)
VNĚJŠÍ – TMAVÁ (DLE STRATIGRAFICKÉHO PRŮZKUMU) DLE ODSOUHLASENÍ OPP MMB A NPÚ. (RAL DOPLNĚNA V DÍLENSKÉ PD)
POVRCHOVÁ ÚPRAVA – LAK
KOVÁNÍ: (REF. ROTO)
CELOOBVODOVÉ TĚSNĚNÍ, KLIKA P.Ú. MOSAZ

PARAPETY:
– VENKOVNÍ:
K10d.2–OPLECHOVÁNÍ TiZn PLECHEM TL.0,8mm TVARU "L", R.Š. 75mm. ODŘÍZNUTÍ STÁVAJÍCÍHO OPLECHOVÁNÍ NA BOURANÉM OKNĚ. NOVÉ OPLECHOVÁNÍ NA STÁVAJÍCÍ OPLECHOVÁNÍ JE NALEPEN TRVALE PRUŽNÝM TMELEM

VÝPIS PARAPETŮ VNĚJŠÍCH

OKNO	DÉLKA (m)	KS	CELK. (m)
K10d.2	1,245	2	2.49

– VNITŘNÍ:
P10d.2–LEPENÉ DESKY MDF CELK. TL.40mm, LAKOVANÉ, BEZ NOSU, ROZMĚRY: 1305x380mm. BARVA BÍLÁ

1PP	1NPsn	1NPzv	2NP	3NP	4NP	5NP	VĚŽE	Σ
–	10	–	–	–	–	–	–	10

1:20 OKNO 10d.2

OKNO 10d.3–SCHÉMA

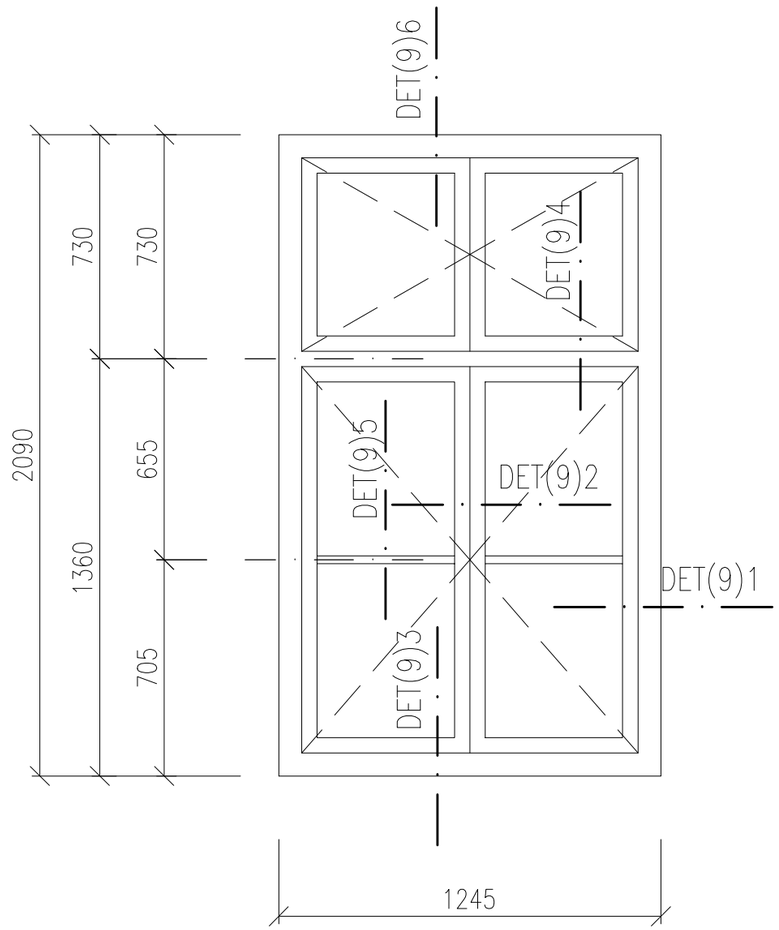

OKNO 10d.3–PŮDORYSNÉ SCHÉMA – PARAPETY

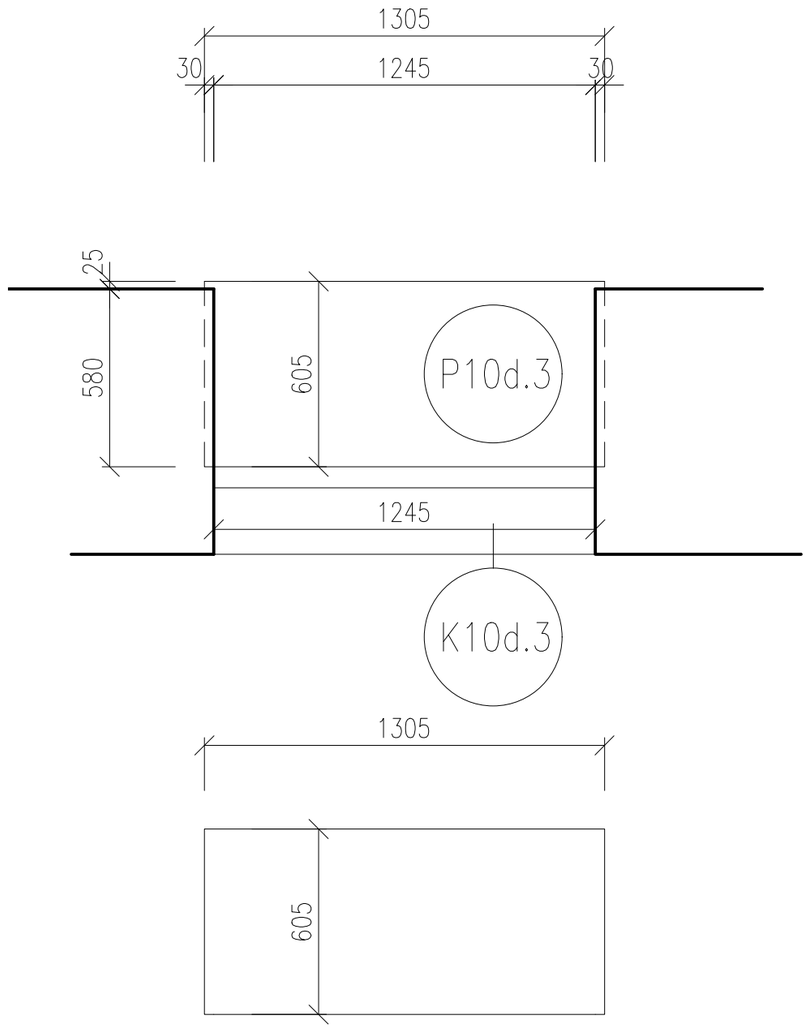

K10d.3–OPLECHOVÁNÍ

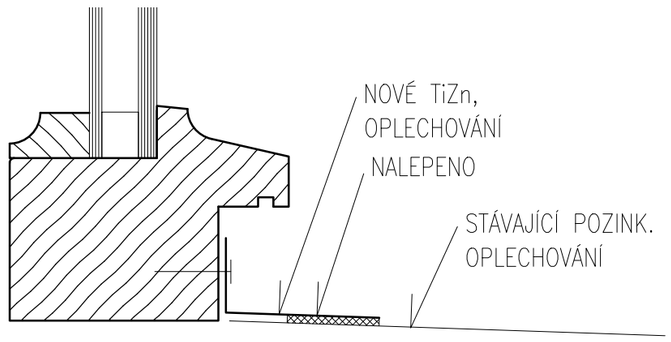

– PODROBNÁ SPECIFIKACE JEDNOTLIVÝCH VÝROBKŮ BUDE DOPOLNĚNA V RÁMCI DÍLENSKÉ DOKUMENTACE.
– PŘED VLASTNÍ VÝROBOU NUTNO ZAMĚŘIT STAVEBNÍ OTVORY VE VŠECH POZICÍCH!!!
– PŘED VLASTNÍ VÝROBOU VNITŘNÍCH PARAPETŮ NUTNO ZAMĚŘIT OSTĚNÍ A JEJICH ROZEVÍRÁNÍ VE VŠECH POZICÍCH!!!
– HLOUBKU DRÁŽKY PRO OSAZENÍ VNITŘNÍCH PARAPETŮ A FINÁLNÍ ROZMĚR PARAPETNÍ DESKY UPRAVIT DLE SKUTEČNÉ GEOMETRIE OSTĚNÍ OKNA
– PŘED VLASTNÍ VÝROBOU OPLECHOVÁNÍ VENKOVNÍCH PARAPETŮ NUTNO ZAMĚŘIT HLOUBKU OSTĚNÍ VE VŠECH POZICÍCH!!!
– SCHÉMATA VÝROBKŮ URČUJÍ ROZMĚRY JEDNOTLIVÝCH OKEN. ROZKRESLENÍ PROFILACE RÁMŮ UVEDENA NA SAMOSTATNÉM VÝKRESE REFERENČNÍCH DETAILŮ NA ZAČÁTKU SEŠITU

OKNO JEDNODUCHÉ
OTEVÍRAVÁ KŘÍDLA
RÁM, KŘÍDLA:
DŘEVĚNÉ LEPENÉ
MATERIÁL DŘEVA – SMRK NAPOJOVANÝ
PROFILACE VIZ. CHARAKTERISTICKÉ DETAILY (VZOR STÁVAJCÍ OKNO 22)
ŠÍŘKA RÁMU 68mm

CELKOVÝ ROZMĚR: 1245x2090mm

TECH. PARAMETRY OKENNÍ VÝPLNĚ:
Rw = 36dB
Tvis = 70%, g = MAX.50%
Uw = MAX. 1,1W/m2K
ZASKLENÍ: IZOLAČNÍ DVOJSKLO
4 – Ar 12 – 6
(pro zlepšení tep. tech. vlastnosí skel je možné pokovení skel – bude dopřesněno v dílenské PD)

BARVA: (REF. ADLER)
VNITŘNÍ – BÍLÁ (RAL DOPLNĚNA V DÍLENSKÉ PD)
VNĚJŠÍ – TMAVÁ (DLE STRATIGRAFICKÉHO PRŮZKUMU) DLE ODSOUHLASENÍ OPP MMB A NPÚ. (RAL DOPLNĚNA V DÍLENSKÉ PD)
POVRCHOVÁ ÚPRAVA – LAK
KOVÁNÍ: (REF. ROTO)
CELOOBVODOVÉ TĚSNĚNÍ, KLIKA P.Ú. MOSAZ

PARAPETY:
– VENKOVNÍ:
K10d.3–OPLECHOVÁNÍ TiZn PLECHEM TL.0,8mm TVARU "L", R.Š. 75mm. ODŘÍZNUTÍ STÁVAJÍCÍHO OPLECHOVÁNÍ NA BOURANÉM OKNĚ. NOVÉ OPLECHOVÁNÍ NA STÁVAJÍCÍ OPLECHOVÁNÍ JE NALEPEN TRVALE PRUŽNÝM TMELEM

VÝPIS PARAPETŮ VNĚJŠÍCH

OKNO	DÉLKA (m)	KS	CELK. (m)
K10d.3	1,245	2	2.49

– VNITŘNÍ:
P10d.3–LEPENÉ DESKY MDF CELK. TL.40mm, LAKOVANÉ, BEZ NOSU, ROZMĚRY: 1305x605mm. BARVA BÍLÁ

1PP	1NPsn	1NPzv	2NP	3NP	4NP	5NP	VĚŽE	Σ
–	–	2	–	–	–	–	–	2

1:20 OKNO 10d.3

OKNO 10e–SCHÉMA

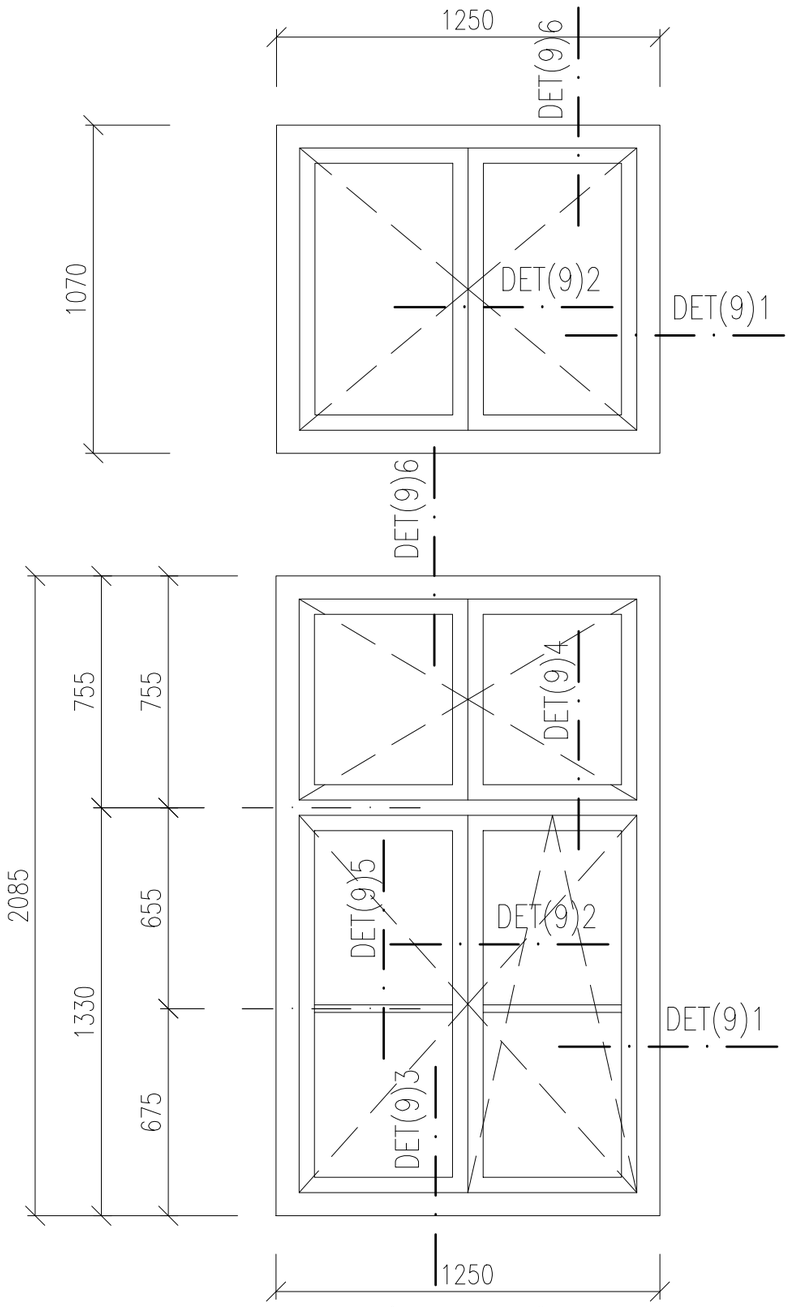

OKNO 10e–PŮDORYSNÉ SCHÉMA – PARAPETY

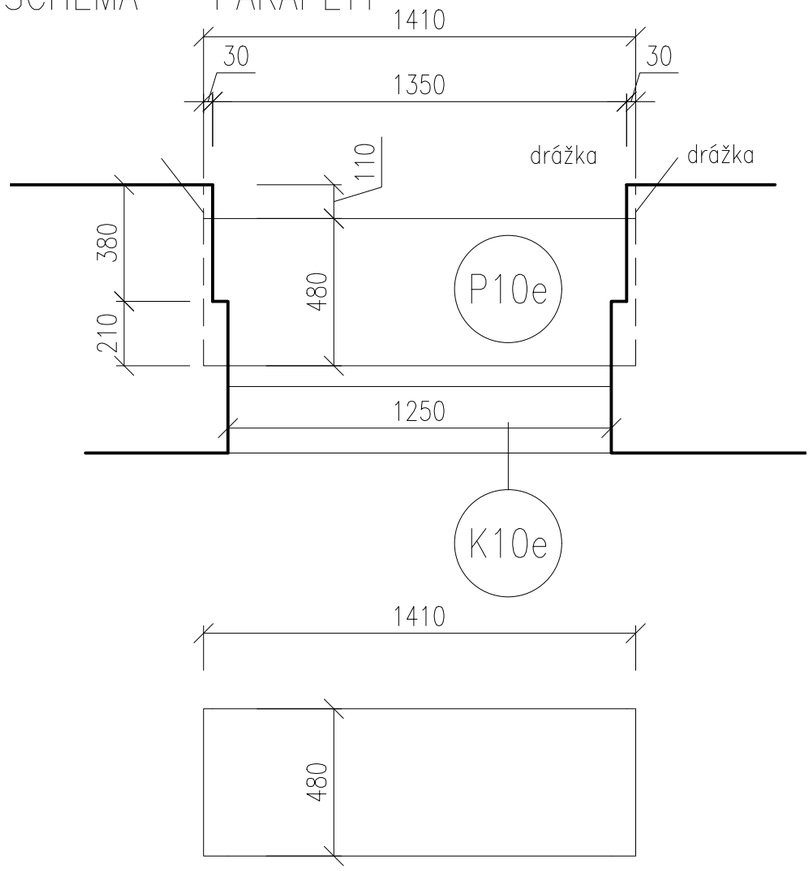

K10e–OPLECHOVÁNÍ

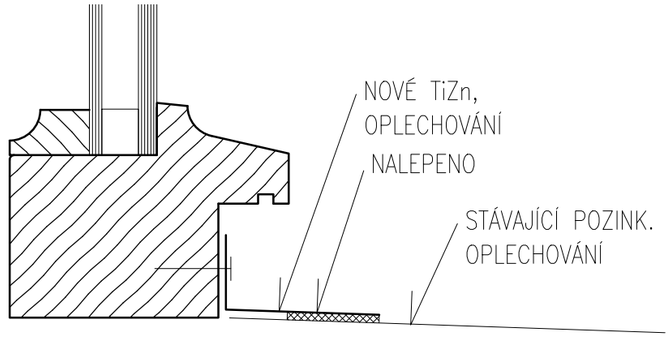

– PODROBNÁ SPECIFIKACE JEDNOTLIVÝCH VÝROBKŮ BUDE DOPOLNĚNA V RÁMCI DÍLENSKÉ DOKUMENTACE.
– PŘED VLASTNÍ VÝROBOU NUTNO ZAMĚŘIT STAVEBNÍ OTVORY VE VŠECH POZICÍCH!!!
– PŘED VLASTNÍ VÝROBOU VNITŘNÍCH PARAPETŮ NUTNO ZAMĚŘIT OSTĚNÍ A JEJICH ROZEVÍRÁNÍ VE VŠECH POZICÍCH!!!
– HLOUBKU DRÁŽKY PRO OSAZENÍ VNITŘNÍCH PARAPETŮ A FINÁLNÍ ROZMĚR PARAPETNÍ DESKY UPRAVIT DLE SKUTEČNÉ GEOMETRIE OSTĚNÍ OKNA
– PŘED VLASTNÍ VÝROBOU OPLECHOVÁNÍ VENKOVNÍCH PARAPETŮ NUTNO ZAMĚŘIT HLOUBKU OSTĚNÍ VE VŠECH POZICÍCH!!!
– SCHÉMATA VÝROBKŮ URČUJÍ ROZMĚRY JEDNOTLIVÝCH OKEN. ROZKRESLENÍ PROFILACE RÁMŮ UVEDENA NA SAMOSTATNÉM VÝKRESE REFERENČNÍCH DETAILŮ NA ZAČÁTKU SEŠITU

OKNO DVOUDÍLNÉ + NADSVĚTLÍK
OTEVÍRAVÁ KŘÍDLA
RÁM, KŘÍDLA:
DŘEVĚNÉ LEPENÉ
MATERIÁL DŘEVA – SMRK NAPOJOVANÝ
PROFILACE VIZ. CHARAKTERISTICKÉ DETAILY (VZOR STÁVAJCÍ OKNO 22)
ŠÍŘKA RÁMU 68mm

CELKOVÝ ROZMĚR: 1250x2085mm
1250x1070mm

TECH. PARAMETRY OKENNÍ VÝPLNĚ:
Rw = 36dB
Tvis = 70%, g = MAX.50%
Uw = MAX. 1,1W/m2K
ZASKLENÍ: IZOLAČNÍ DVOJSKLO
4 – Ar 12 – 6
(pro zlepšení tep. tech. vlastnosí skel je možné pokovení skel – bude dopřesněno v dílenské PD)

BARVA: (REF. ADLER)
VNITŘNÍ – BÍLÁ (RAL DOPLNĚNA V DÍLENSKÉ PD)
VNĚJŠÍ – TMAVÁ (DLE STRATIGRAFICKÉHO PRŮZKUMU) DLE ODSOUHLASENÍ OPP MMB A NPÚ. (RAL DOPLNĚNA V DÍLENSKÉ PD)
POVRCHOVÁ ÚPRAVA – LAK
KOVÁNÍ: (REF. ROTO)
CELOOBVODOVÉ TĚSNĚNÍ, KLIKA P.Ú. MOSAZ

PARAPETY:
– VENKOVNÍ:
K10e–OPLECHOVÁNÍ TiZn PLECHEM TL.0,8mm TVARU "L", R.Š. 75mm. ODŘÍZNUTÍ STÁVAJÍCÍHO OPLECHOVÁNÍ NA BOURANÉM OKNĚ. NOVÉ OPLECHOVÁNÍ NA STÁVAJÍCÍ OPLECHOVÁNÍ JE NALEPEN TRVALE PRUŽNÝM TMELEM

VÝPIS PARAPETŮ VNĚJŠÍCH

OKNO	DÉLKA (m)	KS	CELK. (m)
K10e	1,250	2	2.50

– VNITŘNÍ:
P10e–LEPENÉ DESKY MDF CELK. TL.40mm, LAKOVANÉ, BEZ NOSU, ROZMĚRY: 1410x480mm. BARVA BÍLÁ

1PP	1NPsn	1NPzv	2NP	3NP	4NP	5NP	VĚŽE	Σ
–	2	–	–	–	–	–	–	2

1:20 OKNO 10e

OKNO 10f–SCHÉMA

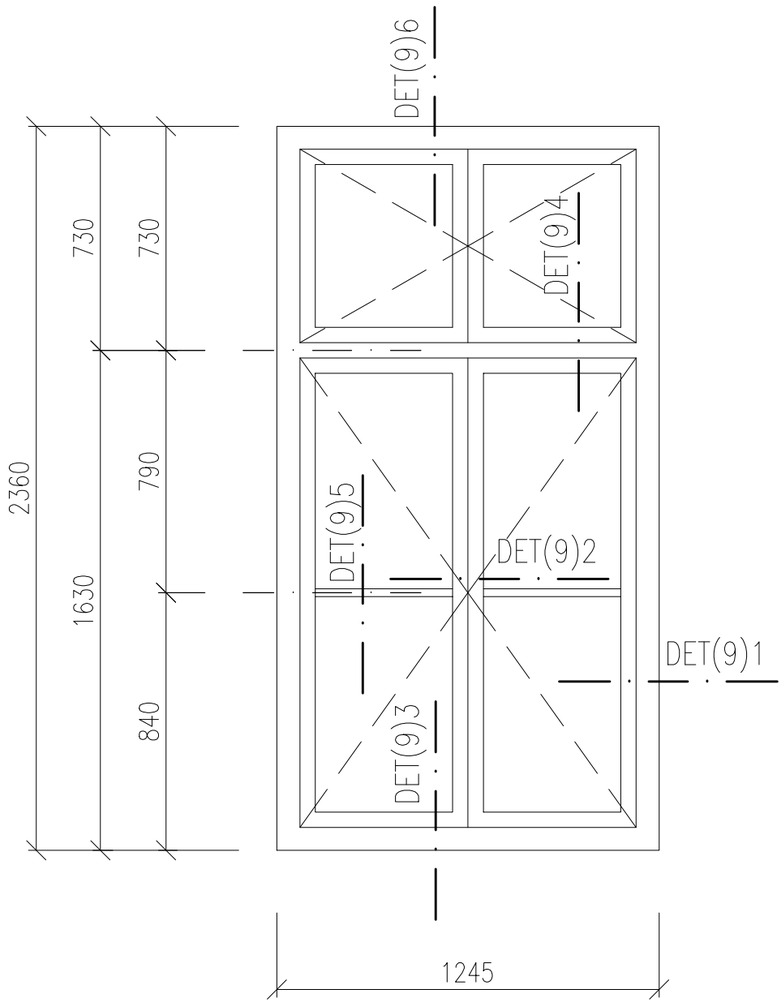

OKNO 10f–PŮDORYSNÉ SCHÉMA – PARAPETY

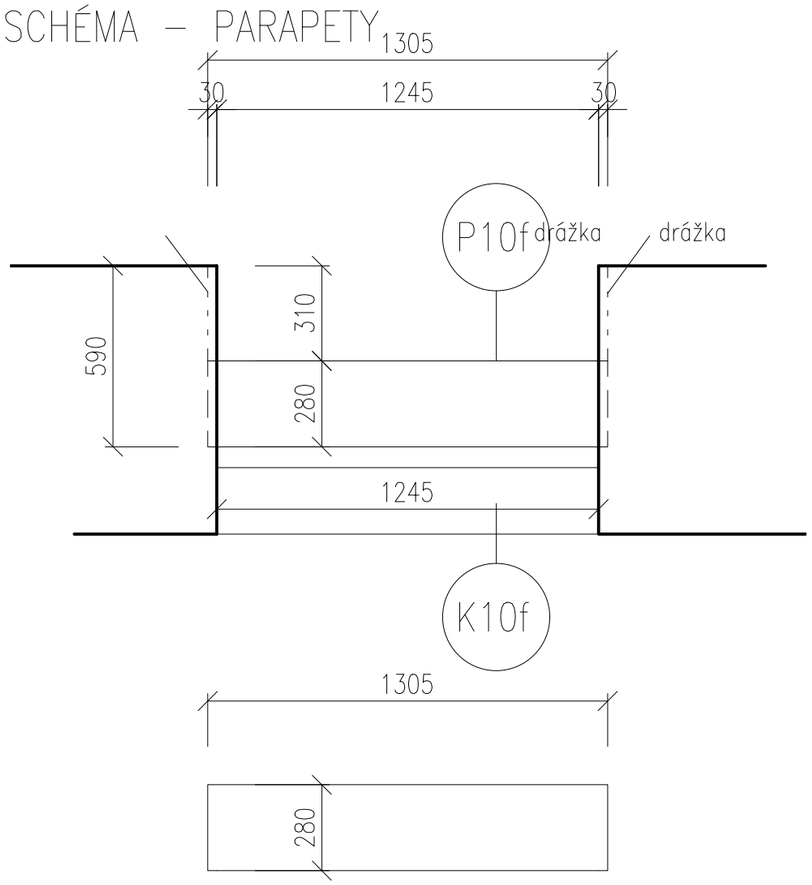

K10f–OPLECHOVÁNÍ

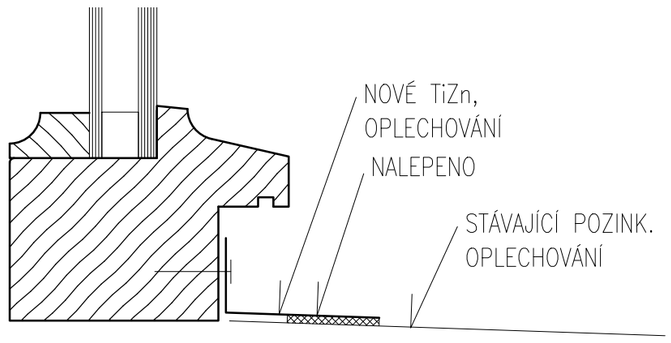

OKNO JEDNODUCHÉ
OTEVÍRAVÁ KŘÍDLA
RÁM, KŘÍDLA:
DŘEVĚNÉ LEPENÉ
MATERIÁL DŘEVA – SMRK NAPOJOVANÝ
PROFILACE VIZ. CHARAKTERISTICKÉ DETAILY (VZOR STÁVAJCÍ OKNO 22)
ŠÍŘKA RÁMU 68mm

CELKOVÝ ROZMĚR: 1245x2360mm

TECH. PARAMETRY OKENNÍ VÝPLNĚ:
Rw = 36dB
Tvis = 70%, g = MAX.50%
Uw = MAX. 1,1W/m2K
ZASKLENÍ: IZOLAČNÍ DVOJSKLO
4 – Ar 12 – 6
(pro zlepšení tep. tech. vlastnosí skel je možné pokovení skel – bude dopřesněno v dílenské PD)

BARVA: (REF. ADLER)
VNITŘNÍ – BÍLÁ (RAL DOPLNĚNA V DÍLENSKÉ PD)
VNĚJŠÍ – TMAVÁ (DLE STRATIGRAFICKÉHO PRŮZKUMU) DLE ODSOUHLASENÍ OPP MMB A NPÚ. (RAL DOPLNĚNA V DÍLENSKÉ PD)
POVRCHOVÁ ÚPRAVA – LAK
KOVÁNÍ: (REF. ROTO)
CELOOBVODOVÉ TĚSNĚNÍ, KLIKA P.Ú. MOSAZ

PARAPETY:
– VENKOVNÍ:
K10f–OPLECHOVÁNÍ TiZn PLECHEM TL.0,8mm TVARU "L", R.Š. 75mm. ODŘÍZNUTÍ STÁVAJÍCÍHO OPLECHOVÁNÍ NA BOURANÉM OKNĚ. NOVÉ OPLECHOVÁNÍ NA STÁVAJÍCÍ OPLECHOVÁNÍ JE NALEPEN TRVALE PRUŽNÝM TMELEM

VÝPIS PARAPETŮ VNĚJŠÍCH

OKNO	DÉLKA (m)	KS	CELK. (m)
K10f	1,245	2	2.49

– VNITŘNÍ:
P10f–LEPENÉ DESKY MDF CELK. TL.40mm, LAKOVANÉ, BEZ NOSU, ROZMĚRY: 1305x280mm. BARVA BÍLÁ

1PP	1NPsn	1NPzv	2NP	3NP	4NP	5NP	VĚŽE	Σ
–	–	2	–	–	–	–	–	2

– PODROBNÁ SPECIFIKACE JEDNOTLIVÝCH VÝROBKŮ BUDE DOPOLNĚNA V RÁMCI DÍLENSKÉ DOKUMENTACE.
– PŘED VLASTNÍ VÝROBOU NUTNO ZAMĚŘIT STAVEBNÍ OTVORY VE VŠECH POZICÍCH!!!
– PŘED VLASTNÍ VÝROBOU VNITŘNÍCH PARAPETŮ NUTNO ZAMĚŘIT OSTĚNÍ A JEJICH ROZEVÍRÁNÍ VE VŠECH POZICÍCH!!!
– HLOUBKU DRÁŽKY PRO OSAZENÍ VNITŘNÍCH PARAPETŮ A FINÁLNÍ ROZMĚR PARAPETNÍ DESKY UPRAVIT DLE SKUTEČNÉ GEOMETRIE OSTĚNÍ OKNA
– PŘED VLASTNÍ VÝROBOU OPLECHOVÁNÍ VENKOVNÍCH PARAPETŮ NUTNO ZAMĚŘIT HLOUBKU OSTĚNÍ VE VŠECH POZICÍCH!!!
– SCHÉMATA VÝROBKŮ URČUJÍ ROZMĚRY JEDNOTLIVÝCH OKEN. ROZKRESLENÍ PROFILACE RÁMŮ UVEDENA NA SAMOSTATNÉM VÝKRESE REFERENČNÍCH DETAILŮ NA ZAČÁTKU SEŠITU

1:20 OKNO 10f

OKNO 11–SCHÉMA

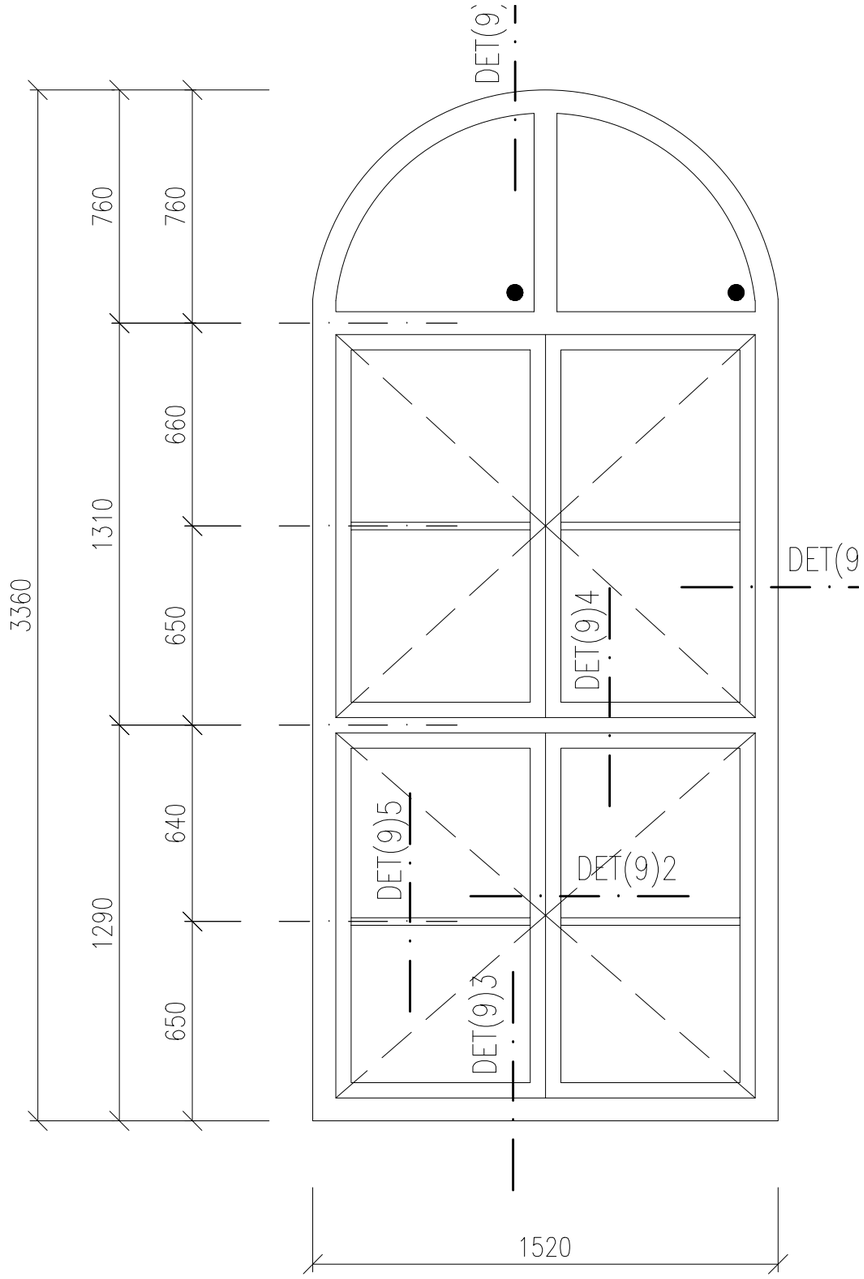

OKNO 11–PŮDORYSNÉ SCHÉMA – PARAPETY

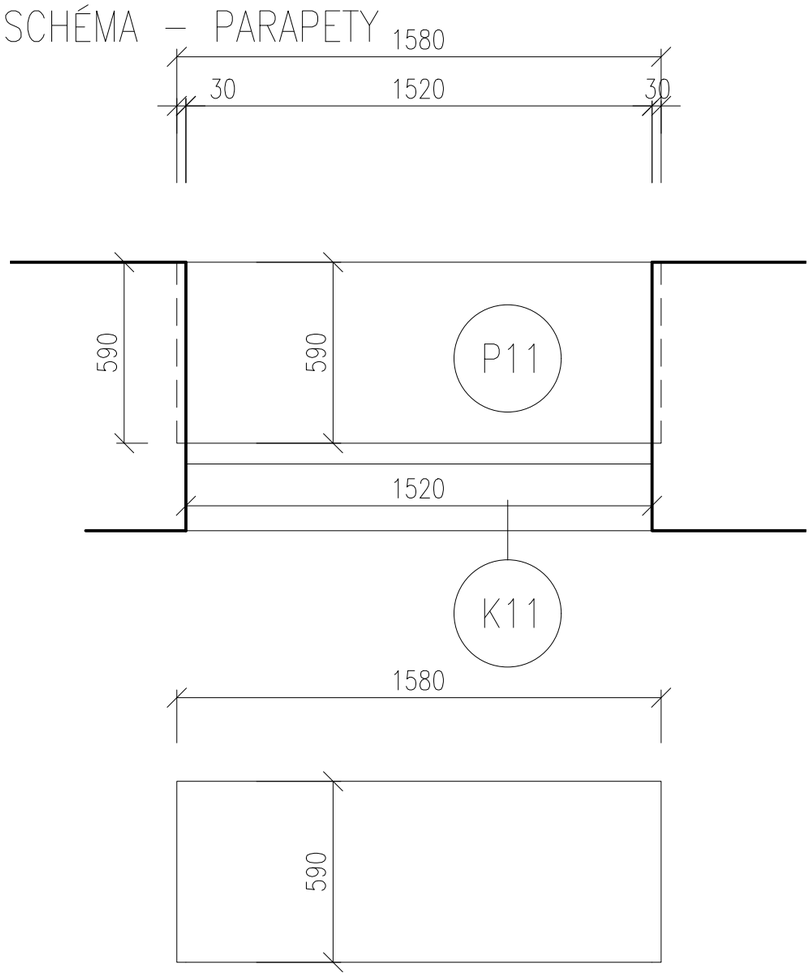

K11–OPLECHOVÁNÍ

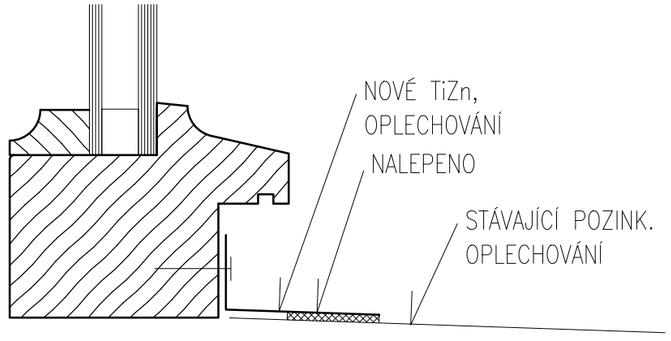

– PODROBNÁ SPECIFIKACE JEDNOTLIVÝCH VÝROBKŮ BUDE DOPOLNĚNA V RÁMCI DÍLENSKÉ DOKUMENTACE.
– PŘED VLASTNÍ VÝROBOU NUTNO ZAMĚŘIT STAVEBNÍ OTVORY VE VŠECH POZICÍCH!!!
– PŘED VLASTNÍ VÝROBOU VNITŘNÍCH PARAPETŮ NUTNO ZAMĚŘIT OSTĚNÍ A JEJICH ROZEVÍRÁNÍ VE VŠECH POZICÍCH!!!
– HLOUBKU DRÁŽKY PRO OSAZENÍ VNITŘNÍCH PARAPETŮ A FINÁLNÍ ROZMĚR PARAPETNÍ DESKY UPRAVIT DLE SKUTEČNÉ GEOMETRIE OSTĚNÍ OKNA
– PŘED VLASTNÍ VÝROBOU OPLECHOVÁNÍ VENKOVNÍCH PARAPETŮ NUTNO ZAMĚŘIT HLOUBKU OSTĚNÍ VE VŠECH POZICÍCH!!!
– SCHÉMATA VÝROBKŮ URČUJÍ ROZMĚRY JEDNOTLIVÝCH OKEN. ROZKRESLENÍ PROFILACE RÁMŮ UVEDENA NA SAMOSTATNÉM VÝKRESE REFERENČNÍCH DETAILŮ NA ZAČÁTKU SEŠITU

OKNO DVOUDÍLNÉ + NADSVĚTLÍK
OTEVÍRAVÁ KŘÍDLA, NADSVĚTLÍK FIXNÍ ZASKLENÍ
RÁM, KŘÍDLA:
DŘEVĚNÉ LEPENÉ
MATERIÁL DŘEVA – SMRK NAPOJOVANÝ
PROFILACE VIZ. CHARAKTERISTICKÉ DETAILY (VZOR STÁVAJCÍ OKNO 22)
ŠÍŘKA RÁMU 68mm

CELKOVÝ ROZMĚR: 1520x3360mm

TECH. PARAMETRY OKENNÍ VÝPLNĚ:
Rw = 36dB
Tvis = 70%, g = MAX.50%
Uw = MAX. 1,1W/m2K
ZASKLENÍ: IZOLAČNÍ DVOJSKLO
4 – Ar 12 – 6
(pro zlepšení tep. tech. vlastnosí skel je možné pokovení skel – bude dopřesněno v dílenské PD)

BARVA: (REF. ADLER)
VNITŘNÍ – BÍLÁ (RAL DOPLNĚNA V DÍLENSKÉ PD)
VNĚJŠÍ – TMAVÁ (DLE STRATIGRAFICKÉHO PRŮZKUMU) DLE ODSOUHLASENÍ OPP MMB A NPÚ. (RAL DOPLNĚNA V DÍLENSKÉ PD)
POVRCHOVÁ ÚPRAVA – LAK
KOVÁNÍ: (REF. ROTO)
CELOOBVODOVÉ TĚSNĚNÍ, KLIKA P.Ú. MOSAZ
příprava na otevíratelných křídlech pro vypnutí sytému topení a chlazení v případě otevřeného křídla (elektromagnet) – 24ks

PARAPETY:
– VENKOVNÍ:
K11–OPLECHOVÁNÍ TiZn PLECHEM TL.0,8mm TVARU "L", R.Š. 75mm. ODŘÍZNUTÍ STÁVAJÍCÍHO OPLECHOVÁNÍ NA BOURANÉM OKNĚ. NOVÉ OPLECHOVÁNÍ NA STÁVAJÍCÍ OPLECHOVÁNÍ JE NALEPEN TRVALE PRUŽNÝM TMELEM

VÝPIS PARAPETŮ VNĚJŠÍCH

OKNO	DÉLKA (m)	KS	CELK. (m)
K11	1,520	12	18.24

– VNITŘNÍ:
P11–STÁVAJÍCÍ DŘEVĚNÉ PARAPETY, PŘED MONTÁŽÍ OKEN BUDOU DEMONTOVÁNY A POTÉ ZPÁTKY NAVRÁCENY

1PP	1NPsn	1NPzv	2NP	3NP	4NP	5NP	VĚŽE	Σ
–	–	–	–	–	12	–	–	12

1:20 OKNO 11

OKNO 12–SCHÉMA

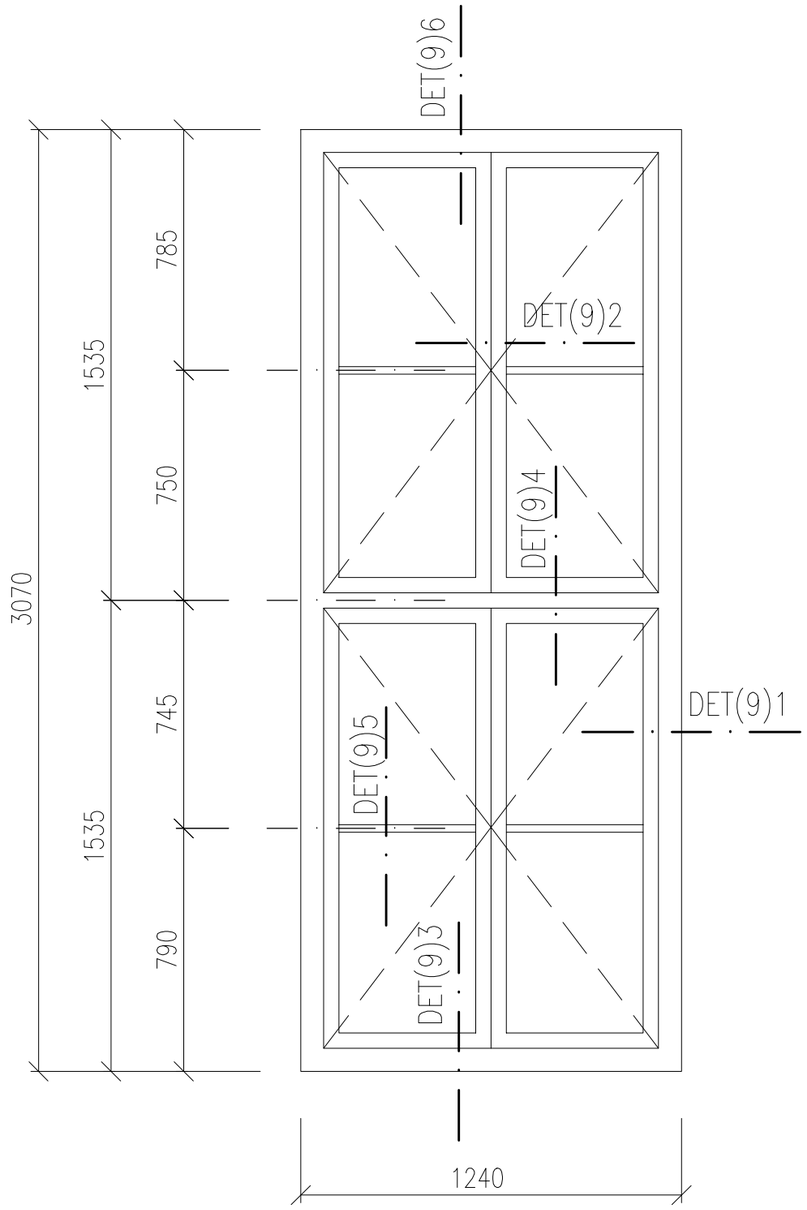

OKNO 12–PŮDORYSNÉ SCHÉMA – PARAPETY

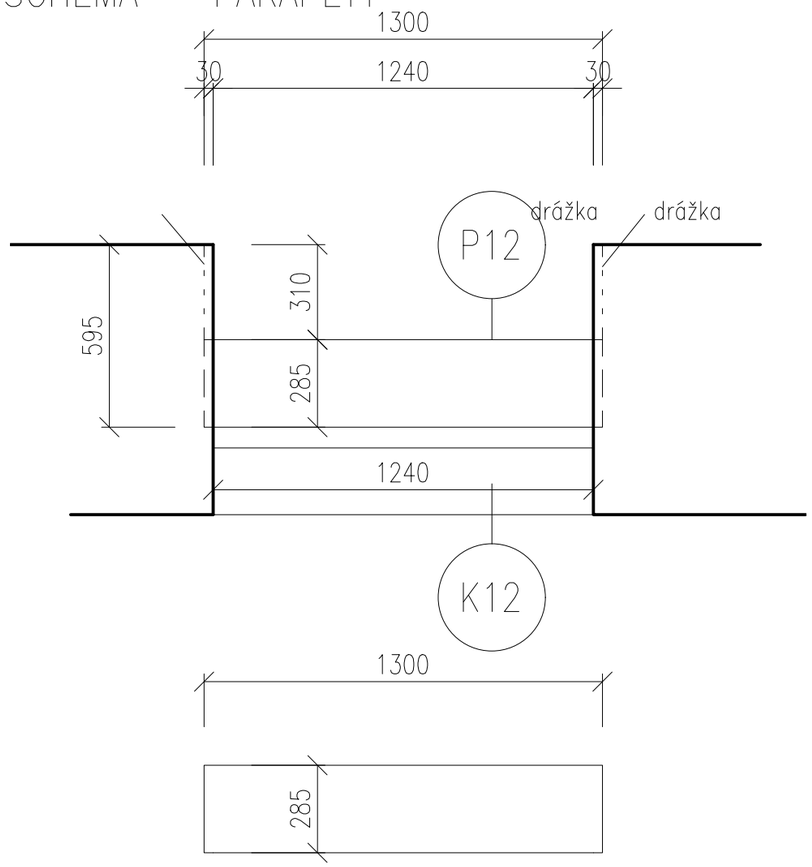

K12–OPLECHOVÁNÍ

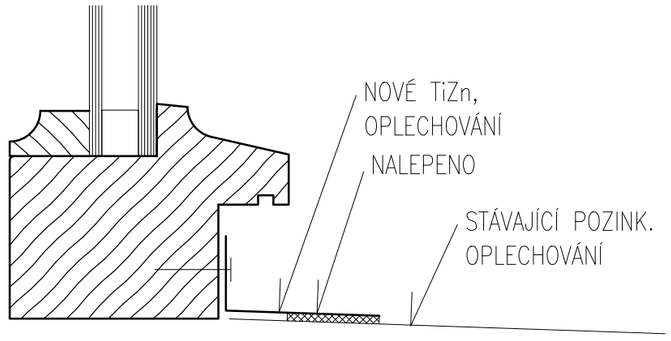

– PODROBNÁ SPECIFIKACE JEDNOTLIVÝCH VÝROBKŮ BUDE DOPOLNĚNA V RÁMCI DÍLENSKÉ DOKUMENTACE.
– PŘED VLASTNÍ VÝROBOU NUTNO ZAMĚŘIT STAVEBNÍ OTVORY VE VŠECH POZICÍCH!!!
– PŘED VLASTNÍ VÝROBOU VNITŘNÍCH PARAPETŮ NUTNO ZAMĚŘIT OSTĚNÍ A JEJICH ROZEVÍRÁNÍ VE VŠECH POZICÍCH!!!
– HLOUBKU DRÁŽKY PRO OSAZENÍ VNITŘNÍCH PARAPETŮ A FINÁLNÍ ROZMĚR PARAPETNÍ DESKY UPRAVIT DLE SKUTEČNÉ GEOMETRIE OSTĚNÍ OKNA
– PŘED VLASTNÍ VÝROBOU OPLECHOVÁNÍ VENKOVNÍCH PARAPETŮ NUTNO ZAMĚŘIT HLOUBKU OSTĚNÍ VE VŠECH POZICÍCH!!!
– SCHÉMATA VÝROBKŮ URČUJÍ ROZMĚRY JEDNOTLIVÝCH OKEN. ROZKRESLENÍ PROFILACE RÁMŮ UVEDENA NA SAMOSTATNÉM VÝKRESE REFERENČNÍCH DETAILŮ NA ZAČÁTKU SEŠITU

OKNO JEDNODUCHÉ
OTEVÍRAVÁ KŘÍDLA
RÁM, KŘÍDLA:
DŘEVĚNÉ LEPENÉ
MATERIÁL DŘEVA – SMRK NAPOJOVANÝ
PROFILACE VIZ. CHARAKTERISTICKÉ DETAILY (VZOR STÁVAJCÍ OKNO 22)
ŠÍŘKA RÁMU 68mm

CELKOVÝ ROZMĚR: 1240x3070mm

TECH. PARAMETRY OKENNÍ VÝPLNĚ:
Rw = 36dB
Tvis = 70%, g = MAX.50%
Uw = MAX. 1,1W/m2K
ZASKLENÍ: IZOLAČNÍ DVOJSKLO
4 – Ar 12 – 6
(pro zlepšení tep. tech. vlastnosí skel je možné pokovení skel – bude dopřesněno v dílenské PD)

BARVA: (REF. ADLER)
VNITŘNÍ – BÍLÁ (RAL DOPLNĚNA V DÍLENSKÉ PD)
VNĚJŠÍ – TMAVÁ (DLE STRATIGRAFICKÉHO PRŮZKUMU) DLE ODSOUHLASENÍ OPP MMB A NPÚ. (RAL DOPLNĚNA V DÍLENSKÉ PD)
POVRCHOVÁ ÚPRAVA – LAK
KOVÁNÍ: (REF. ROTO)
CELOOBVODOVÉ TĚSNĚNÍ, KLIKA P.Ú. MOSAZ

PARAPETY:
– VENKOVNÍ:
K12–OPLECHOVÁNÍ TiZn PLECHEM TL.0,8mm TVARU "L", R.Š. 75mm. ODŘÍZNUTÍ STÁVAJÍCÍHO OPLECHOVÁNÍ NA BOURANÉM OKNĚ. NOVÉ OPLECHOVÁNÍ NA STÁVAJÍCÍ OPLECHOVÁNÍ JE NALEPEN TRVALE PRUŽNÝM TMELEM

VÝPIS PARAPETŮ VNĚJŠÍCH

OKNO	DÉLKA (m)	KS	CELK. (m)
K12	1,240	59	73.16

– VNITŘNÍ:
P12–LEPENÉ DESKY MDF CELK. TL.40mm, LAKOVANÉ, BEZ NOSU, ROZMĚRY: 1300x285mm. BARVA BÍLÁ

1PP	1NPsn	1NPzv	2NP	3NP	4NP	5NP	VĚŽE	Σ
–	–	–	–	59	–	–	–	59

1:20 OKNO 12

OKNO 12.1–SCHÉMA

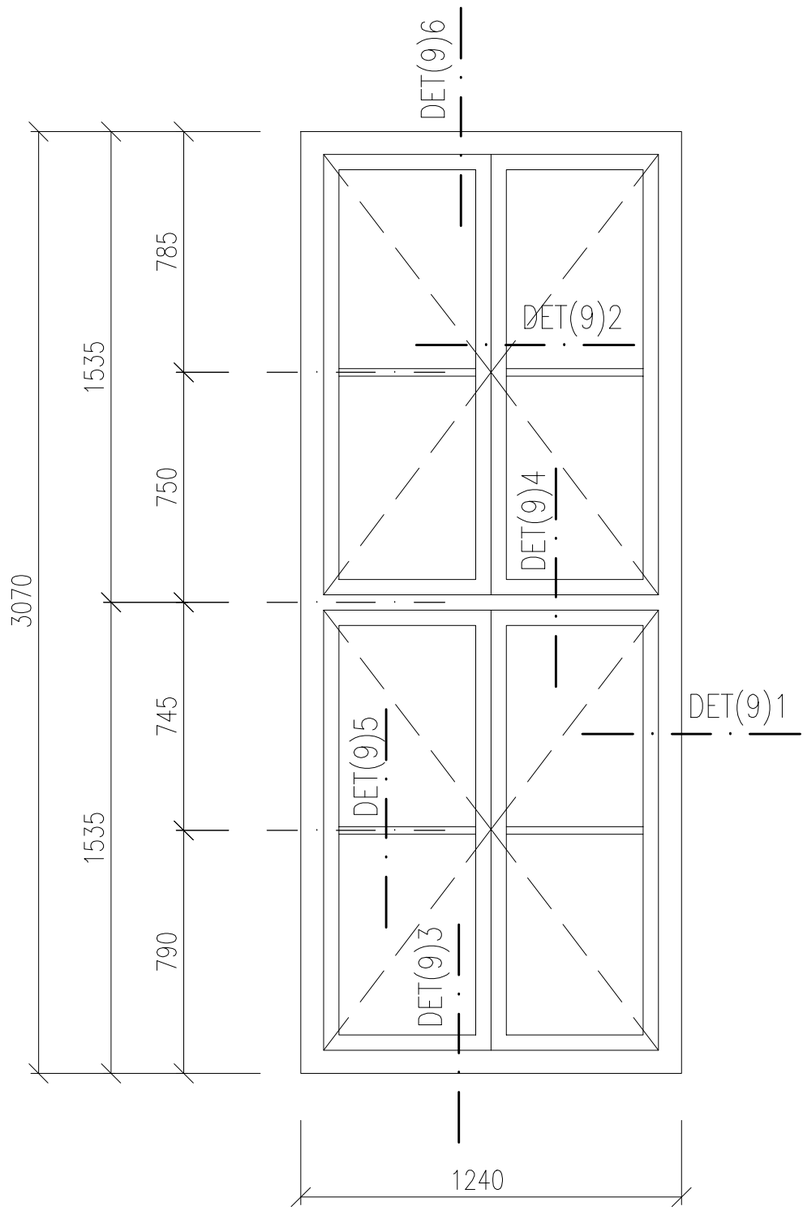

OKNO 12.1–PŮDORYSNÉ SCHÉMA – PARAPETY

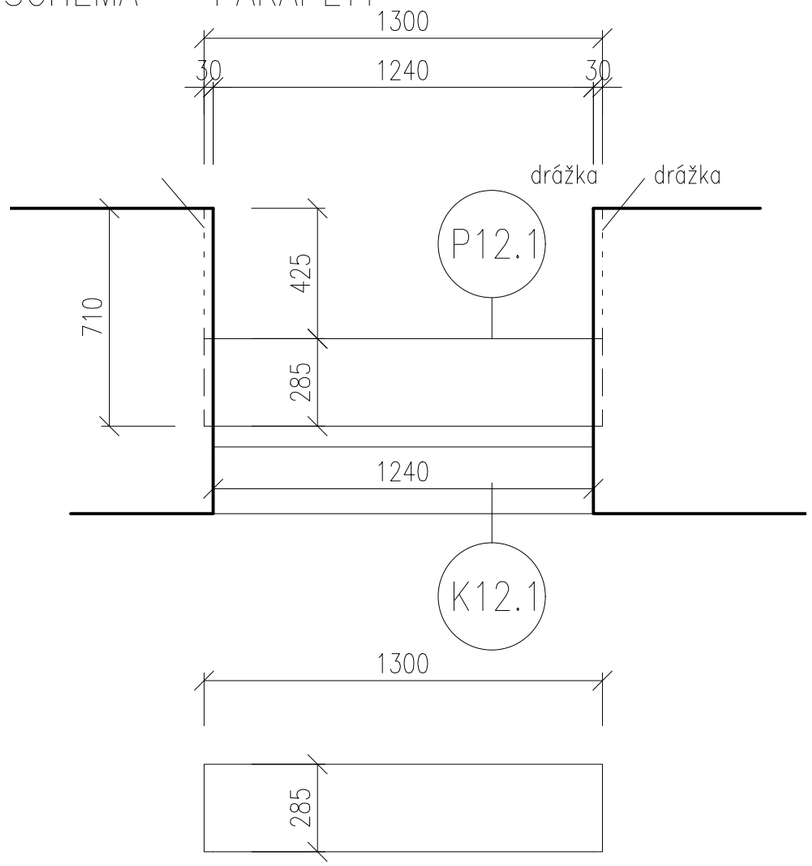

K12.1–OPLECHOVÁNÍ

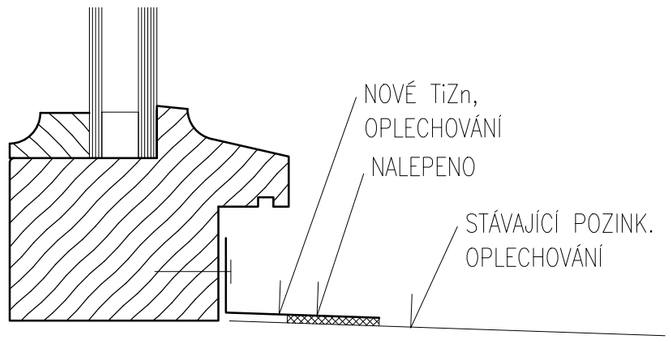

– PODROBNÁ SPECIFIKACE JEDNOTLIVÝCH VÝROBKŮ BUDE DOPOLNĚNA V RÁMCI DÍLENSKÉ DOKUMENTACE.
– PŘED VLASTNÍ VÝROBOU NUTNO ZAMĚŘIT STAVEBNÍ OTVORY VE VŠECH POZICÍCH!!!
– PŘED VLASTNÍ VÝROBOU VNITŘNÍCH PARAPETŮ NUTNO ZAMĚŘIT OSTĚNÍ A JEJICH ROZEVÍRÁNÍ VE VŠECH POZICÍCH!!!
– HLOUBKU DRÁŽKY PRO OSAZENÍ VNITŘNÍCH PARAPETŮ A FINÁLNÍ ROZMĚR PARAPETNÍ DESKY UPRAVIT DLE SKUTEČNÉ GEOMETRIE OSTĚNÍ OKNA
– PŘED VLASTNÍ VÝROBOU OPLECHOVÁNÍ VENKOVNÍCH PARAPETŮ NUTNO ZAMĚŘIT HLOUBKU OSTĚNÍ VE VŠECH POZICÍCH!!!
– SCHÉMATA VÝROBKŮ URČUJÍ ROZMĚRY JEDNOTLIVÝCH OKEN. ROZKRESLENÍ PROFILACE RÁMŮ UVEDENA NA SAMOSTATNÉM VÝKRESE REFERENČNÍCH DETAILŮ NA ZAČÁTKU SEŠITU

OKNO JEDNODUCHÉ
OTEVÍRAVÁ KŘÍDLA
RÁM, KŘÍDLA:
DŘEVĚNÉ LEPENÉ
MATERIÁL DŘEVA – SMRK NAPOJOVANÝ
PROFILACE VIZ. CHARAKTERISTICKÉ DETAILY (VZOR STÁVAJCÍ OKNO 22)
ŠÍŘKA RÁMU 68mm

CELKOVÝ ROZMĚR: 1240x3070mm

TECH. PARAMETRY OKENNÍ VÝPLNĚ:
Rw = 36dB
Tvis = 70%, g = MAX.50%
Uw = MAX. 1,1W/m2K
ZASKLENÍ: IZOLAČNÍ DVOJSKLO
4 – Ar 12 – 6
(pro zlepšení tep. tech. vlastnosí skel je možné pokovení skel – bude dopřesněno v dílenské PD)

BARVA: (REF. ADLER)
VNITŘNÍ – BÍLÁ (RAL DOPLNĚNA V DÍLENSKÉ PD)
VNĚJŠÍ – TMAVÁ (DLE STRATIGRAFICKÉHO PRŮZKUMU) DLE ODSOUHLASENÍ OPP MMB A NPÚ. (RAL DOPLNĚNA V DÍLENSKÉ PD)
POVRCHOVÁ ÚPRAVA – LAK
KOVÁNÍ: (REF. ROTO)
CELOOBVODOVÉ TĚSNĚNÍ, KLIKA P.Ú. MOSAZ
příprava na otevíratelných křídlech pro vypnutí sytému topení a chlazení v případě otevřeného křídla (elektromagnet) – 12ks

PARAPETY:
– VENKOVNÍ:
K12.1–OPLECHOVÁNÍ TiZn PLECHEM TL.0,8mm TVARU "L", R.Š. 75mm. ODŘÍZNUTÍ STÁVAJÍCÍHO OPLECHOVÁNÍ NA BOURANÉM OKNĚ. NOVÉ OPLECHOVÁNÍ NA STÁVAJÍCÍ OPLECHOVÁNÍ JE NALEPEN TRVALE PRUŽNÝM TMELEM

VÝPIS PARAPETŮ VNĚJŠÍCH

OKNO	DÉLKA (m)	KS	CELK. (m)
K12.1	1,240	8	9.92

– VNITŘNÍ:
P12.1–LEPENÉ DESKY MDF CELK. TL.40mm, LAKOVANÉ, BEZ NOSU, ROZMĚRY: 1300x285mm. BARVA BÍLÁ

1PP	1NPsn	1NPzv	2NP	3NP	4NP	5NP	VĚŽE	Σ
–	–	–	–	8	–	–	–	8

1:20 OKNO 12.1

OKNO 12.2–SCHÉMA

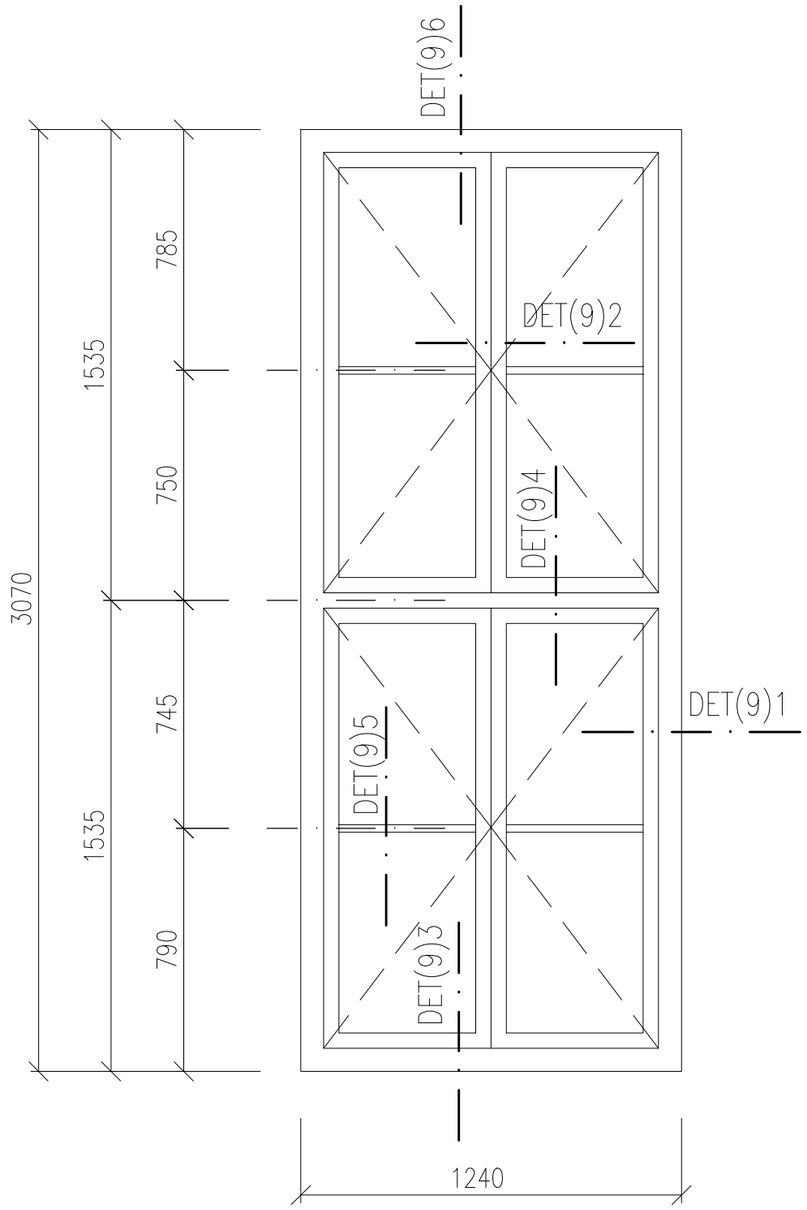

OKNO 12.2–PŮDORYSNÉ SCHÉMA – PARAPETY

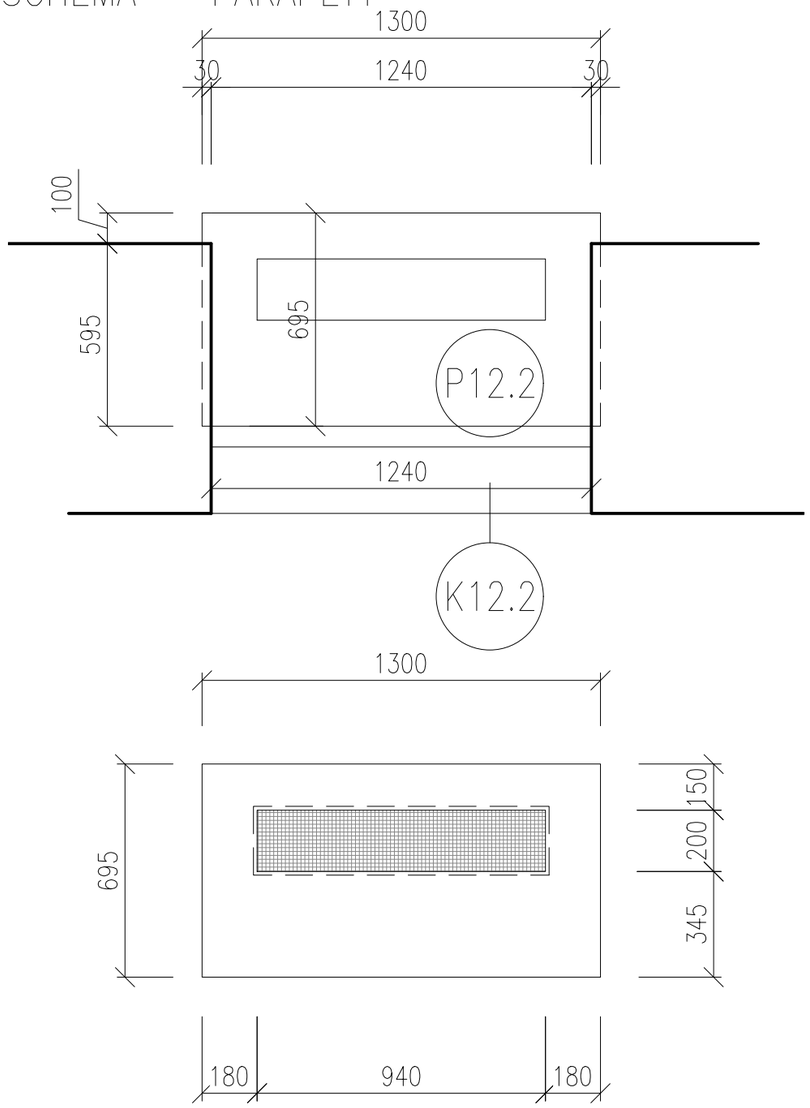

K12.2–OPLECHOVÁNÍ

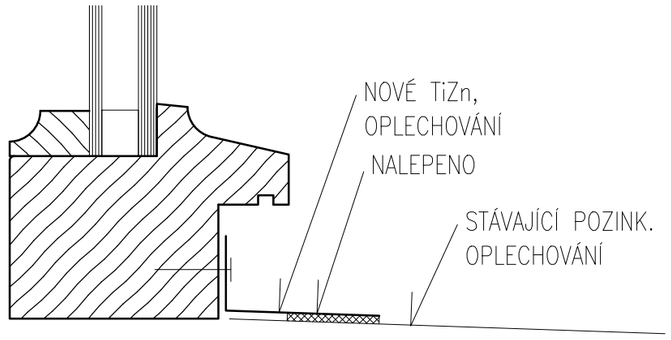

– PODROBNÁ SPECIFIKACE JEDNOTLIVÝCH VÝROBKŮ BUDE DOPOLNĚNA V RÁMCI DÍLENSKÉ DOKUMENTACE.
– PŘED VLASTNÍ VÝROBOU NUTNO ZAMĚŘIT STAVEBNÍ OTVORY VE VŠECH POZICÍCH!!!
– PŘED VLASTNÍ VÝROBOU VNITŘNÍCH PARAPETŮ NUTNO ZAMĚŘIT OSTĚNÍ A JEJICH ROZEVÍRÁNÍ VE VŠECH POZICÍCH!!!
– HLOUBKU DRÁŽKY PRO OSAZENÍ VNITŘNÍCH PARAPETŮ A FINÁLNÍ ROZMĚR PARAPETNÍ DESKY UPRAVIT DLE SKUTEČNÉ GEOMETRIE OSTĚNÍ OKNA
– PŘED VLASTNÍ VÝROBOU OPLECHOVÁNÍ VENKOVNÍCH PARAPETŮ NUTNO ZAMĚŘIT HLOUBKU OSTĚNÍ VE VŠECH POZICÍCH!!!
– SCHÉMATA VÝROBKŮ URČUJÍ ROZMĚRY JEDNOTLIVÝCH OKEN. ROZKRESLENÍ PROFILACE RÁMŮ UVEDENA NA SAMOSTATNÉM VÝKRESE REFERENČNÍCH DETAILŮ NA ZAČÁTKU SEŠITU

OKNO JEDNODUCHÉ
OTEVÍRAVÁ KŘÍDLA
RÁM, KŘÍDLA:
DŘEVĚNÉ LEPENÉ
MATERIÁL DŘEVA – SMRK NAPOJOVANÝ
PROFILACE VIZ. CHARAKTERISTICKÉ DETAILY (VZOR STÁVAJÍCÍ OKNO 22)
ŠÍŘKA RÁMU 68mm

CELKOVÝ ROZMĚR: 1240x3070mm

TECH. PARAMETRY OKENNÍ VÝPLNĚ:
Rw = 36dB
Tvis = 70%, g = MAX.50%
Uw = MAX. 1,1W/m2K
ZASKLENÍ: IZOLAČNÍ DVOJSKLO
4 – Ar 12 – 6
(pro zlepšení tep. tech. vlastnosí skel je možné pokovení skel – bude dopřesněno v dílenské PD)

BARVA: (REF. ADLER)
VNITŘNÍ – BÍLÁ (RAL DOPLNĚNA V DÍLENSKÉ PD)
VNĚJŠÍ – TMAVÁ (DLE STRATIGRAFICKÉHO PRŮZKUMU) DLE ODSOUHLASENÍ OPP MMB A NPÚ. (RAL DOPLNĚNA V DÍLENSKÉ PD)
POVRCHOVÁ ÚPRAVA – LAK
KOVÁNÍ: (REF. ROTO)
CELOOBVODOVÉ TĚSNĚNÍ, KLIKA P.Ú. MOSAZ
příprava na otevíratelných křídlech pro vypnutí sytému topení a chlazení v případě otevřeného křídla (elektromagnet) – 78ks

PARAPETY:
– VENKOVNÍ:
K12.2–OPLECHOVÁNÍ TiZn PLECHEM TL.0,8mm TVARU "L", R.Š. 75mm. ODŘÍZNUTÍ STÁVAJÍCÍHO OPLECHOVÁNÍ NA BOURANÉM OKNĚ. NOVÉ OPLECHOVÁNÍ NA STÁVAJÍCÍ OPLECHOVÁNÍ JE NALEPEN TRVALE PRUŽNÝM TMELEM

VÝPIS PARAPETŮ VNĚJŠÍCH

OKNO	DÉLKA (m)	KS	CELK. (m)
K12.2	1,240	40	49.60

– VNITŘNÍ:
P12.2–LEPENÉ DESKY MDF CELK. TL.40mm, LAKOVANÉ, BEZ NOSU, ROZMĚRY: 1300x695mm.
BARVA BÍLÁ
VĚTRACÍ MŘÍŽKA Z OCELOVÉ OBOUSTRANNĚ LISOVANÉ SÍTĚ, OKA 10x10mm, ROZMĚR 200x940mm
PODPŮRNÉ KONZOLY PARAPETU 3ks (kraje, 1/2)

1PP	1NPsn	1NPzv	2NP	3NP	4NP	5NP	VĚŽE	Σ
–	–	–	–	40	–	–	–	40

1:20 OKNO 12.2

OKNO 12b–SCHÉMA

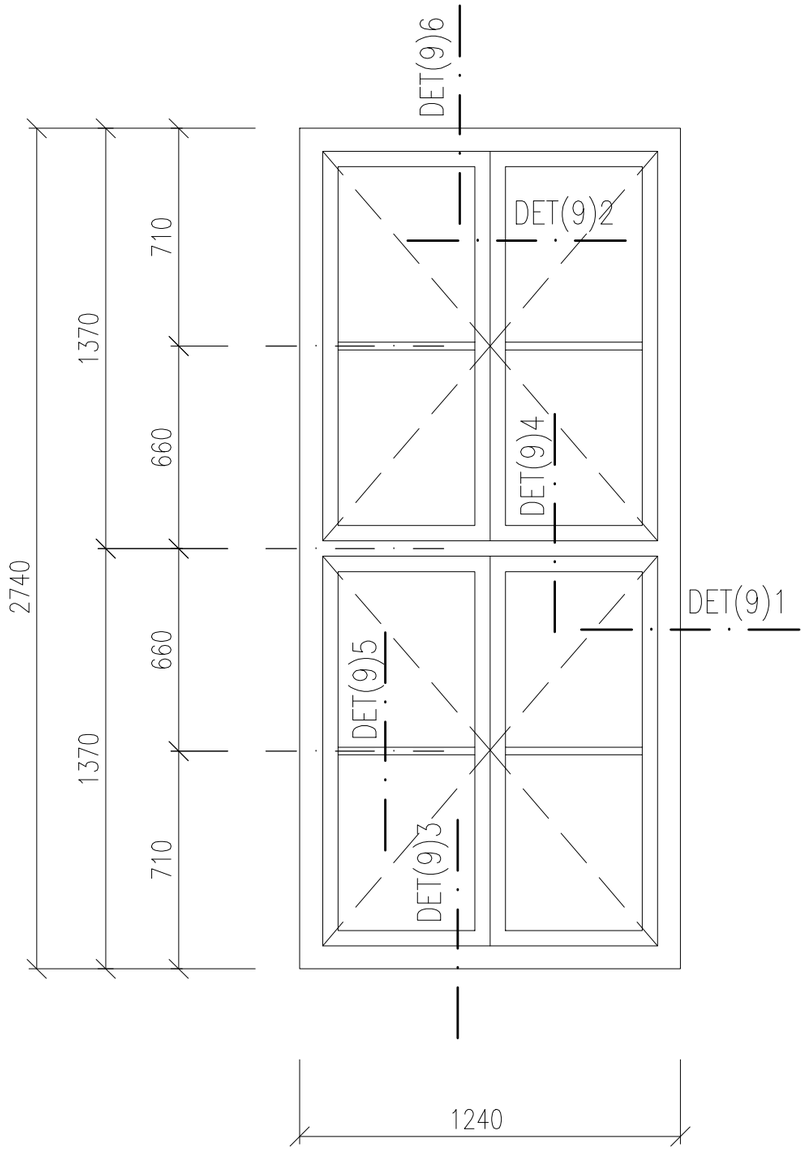

OKNO 12b–PŮDORYSNÉ SCHÉMA – PARAPETY

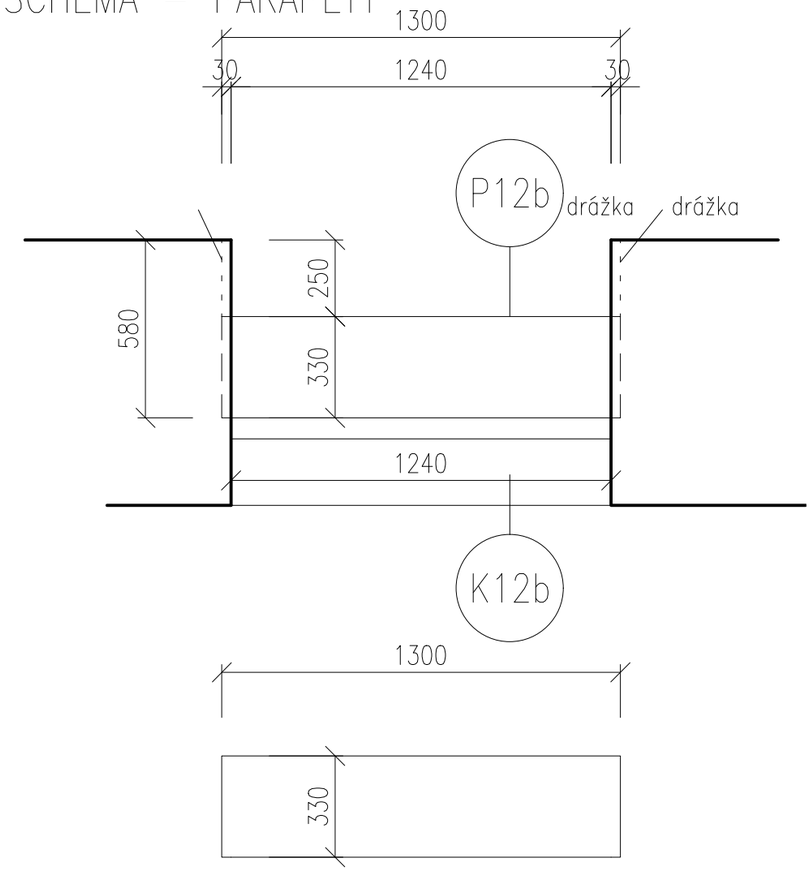

K12b–OPLECHOVÁNÍ

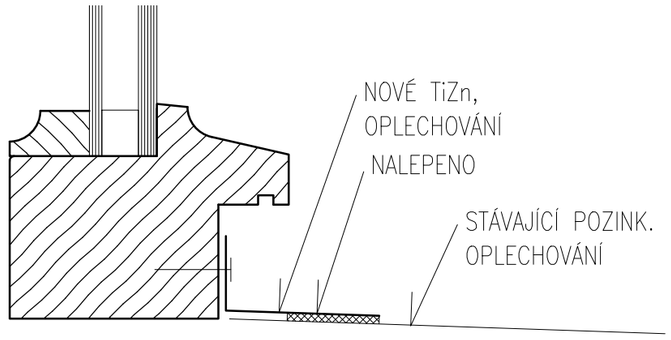

– PODROBNÁ SPECIFIKACE JEDNOTLIVÝCH VÝROBKŮ BUDE DOPOLNĚNA V RÁMCI DÍLENSKÉ DOKUMENTACE.
– PŘED VLASTNÍ VÝROBOU NUTNO ZAMĚŘIT STAVEBNÍ OTVORY VE VŠECH POZICÍCH!!!
– PŘED VLASTNÍ VÝROBOU VNITŘNÍCH PARAPETŮ NUTNO ZAMĚŘIT OSTĚNÍ A JEJICH ROZEVÍRÁNÍ VE VŠECH POZICÍCH!!!
– HLOUBKU DRÁŽKY PRO OSAZENÍ VNITŘNÍCH PARAPETŮ A FINÁLNÍ ROZMĚR PARAPETNÍ DESKY UPRAVIT DLE SKUTEČNÉ GEOMETRIE OSTĚNÍ OKNA
– PŘED VLASTNÍ VÝROBOU OPLECHOVÁNÍ VENKOVNÍCH PARAPETŮ NUTNO ZAMĚŘIT HLOUBKU OSTĚNÍ VE VŠECH POZICÍCH!!!
– SCHÉMATA VÝROBKŮ URČUJÍ ROZMĚRY JEDNOTLIVÝCH OKEN. ROZKRESLENÍ PROFILACE RÁMŮ UVEDENA NA SAMOSTATNÉM VÝKRESE REFERENČNÍCH DETAILŮ NA ZAČÁTKU SEŠITU

OKNO JEDNODUCHÉ
OTEVÍRAVÁ KŘÍDLA
RÁM, KŘÍDLA:
DŘEVĚNÉ LEPENÉ
MATERIÁL DŘEVA – SMRK NAPOJOVANÝ
PROFILACE VIZ. CHARAKTERISTICKÉ DETAILY (VZOR STÁVAJÍCÍ OKNO 22)
ŠÍŘKA RÁMU 68mm

CELKOVÝ ROZMĚR: 1240x2740mm

TECH. PARAMETRY OKENNÍ VÝPLNĚ:
Rw = 36dB
Tvis = 70%, g = MAX.50%
Uw = MAX. 1,1W/m2K
ZASKLENÍ: IZOLAČNÍ DVOJSKLO
4 – Ar 12 – 6
(pro zlepšení tep. tech. vlastnosí skel je možné pokovení skel – bude dopřesněno v dílenské PD)

BARVA: (REF. ADLER)
VNITŘNÍ – BÍLÁ (RAL DOPLNĚNA V DÍLENSKÉ PD)
VNĚJŠÍ – TMAVÁ (DLE STRATIGRAFICKÉHO PRŮZKUMU) DLE ODSOUHLASENÍ OPP MMB A NPÚ. (RAL DOPLNĚNA V DÍLENSKÉ PD)
POVRCHOVÁ ÚPRAVA – LAK
KOVÁNÍ: (REF. ROTO)
CELOOBVODOVÉ TĚSNĚNÍ, KLIKA P.Ú. MOSAZ

PARAPETY:
– VENKOVNÍ:
K12b–OPLECHOVÁNÍ TiZn PLECHEM TL.0,8mm TVARU "L", R.Š. 75mm. ODŘÍZNUTÍ STÁVAJÍCÍHO OPLECHOVÁNÍ NA BOURANÉM OKNĚ. NOVÉ OPLECHOVÁNÍ NA STÁVAJÍCÍ OPLECHOVÁNÍ JE NALEPEN TRVALE PRUŽNÝM TMELEM

VÝPIS PARAPETŮ VNĚJŠÍCH

OKNO	DÉLKA (m)	KS	CELK. (m)
K12b	1,240	3	3.72

– VNITŘNÍ:
P12b–LEPENÉ DESKY MDF CELK. TL.40mm, LAKOVANÉ, BEZ NOSU, ROZMĚRY: 1300x330mm. BARVA BÍLÁ

1PP	1NPsn	1NPzv	2NP	3NP	4NP	5NP	VĚŽE	Σ
–	–	–	–	–	3	–	–	3

1:20 OKNO 12b

OKNO 13–SCHÉMA

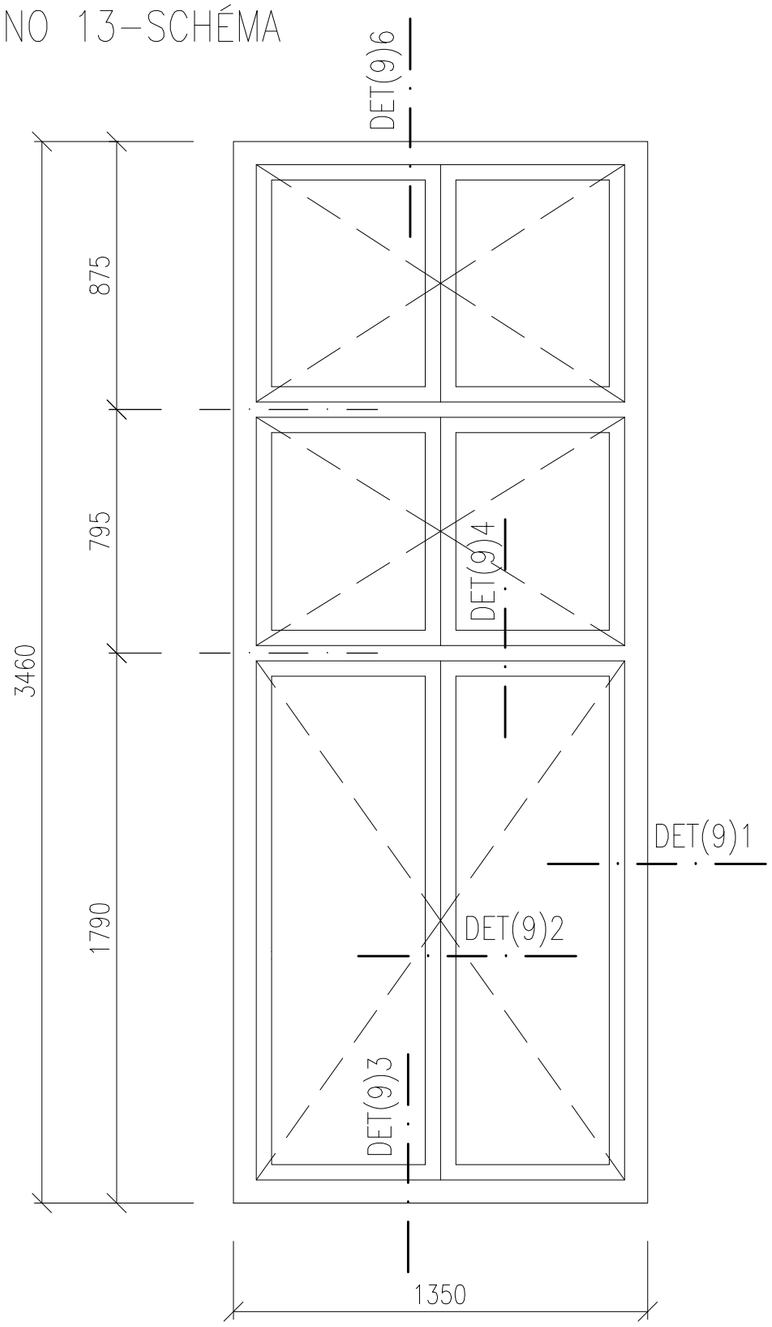

K13–OPLECHOVÁNÍ

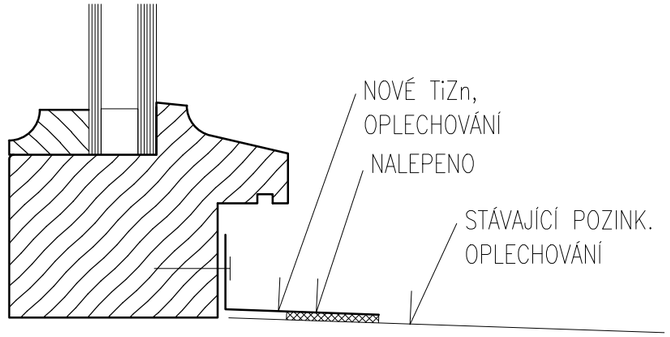

– PODROBNÁ SPECIFIKACE JEDNOTLIVÝCH VÝROBKŮ BUDE DOPOLNĚNA V RÁMCI DÍLENSKÉ DOKUMENTACE.
– PŘED VLASTNÍ VÝROBOU NUTNO ZAMĚŘIT STAVEBNÍ OTVORY VE VŠECH POZICÍCH!!!
– PŘED VLASTNÍ VÝROBOU VNITŘNÍCH PARAPETŮ NUTNO ZAMĚŘIT OSTĚNÍ A JEJICH ROZEVÍRÁNÍ VE VŠECH POZICÍCH!!!
– HLOUBKU DRÁŽKY PRO OSAZENÍ VNITŘNÍCH PARAPETŮ A FINÁLNÍ ROZMĚR PARAPETNÍ DESKY UPRAVIT DLE SKUTEČNÉ GEOMETRIE OSTĚNÍ OKNA
– PŘED VLASTNÍ VÝROBOU OPLECHOVÁNÍ VENKOVNÍCH PARAPETŮ NUTNO ZAMĚŘIT HLOUBKU OSTĚNÍ VE VŠECH POZICÍCH!!!
– SCHÉMATA VÝROBKŮ URČUJÍ ROZMĚRY JEDNOTLIVÝCH OKEN. ROZKRESLENÍ PROFILACE RÁMŮ UVEDENA NA SAMOSTATNÉM VÝKRESE REFERENČNÍCH DETAILŮ NA ZAČÁTKU SEŠITU

OKNO JEDNODUCHÉ
OTEVÍRAVÁ KŘÍDLA
RÁM, KŘÍDLA:
DŘEVĚNÉ LEPENÉ
MATERIÁL DŘEVA – SMRK NAPOJOVANÝ
PROFILACE VIZ. CHARAKTERISTICKÉ DETAILY (VZOR STÁVAJCÍ OKNO 22)
ŠÍŘKA RÁMU 68mm

CELKOVÝ ROZMĚR: 1350x3460mm

TECH. PARAMETRY OKENNÍ VÝPLNĚ:
Rw = 36dB
Tvis = 70%, g = MAX.50%
Uw = MAX. 1,1W/m2K
ZASKLENÍ: IZOLAČNÍ DVOJSKLO
4 – Ar 12 – 6
(pro zlepšení tep. tech. vlastnosí skel je možné pokovení skel – bude dopřesněno v dílenské PD)

BARVA: (REF. ADLER)
VNITŘNÍ – BÍLÁ (RAL DOPLNĚNA V DÍLENSKÉ PD)
VNĚJŠÍ – TMAVÁ (DLE STRATIGRAFICKÉHO PRŮZKUMU) DLE ODSOUHLASENÍ OPP MMB A NPÚ. (RAL DOPLNĚNA V DÍLENSKÉ PD)
POVRCHOVÁ ÚPRAVA – LAK
KOVÁNÍ: (REF. ROTO)
CELOOBVODOVÉ TĚSNĚNÍ, KLIKA P.Ú. MOSAZ

PARAPETY:
– VENKOVNÍ:
K13–OPLECHOVÁNÍ TiZn PLECHEM TL.0,8mm TVARU "L", R.Š. 75mm. ODŘÍZNUTÍ STÁVAJÍCÍHO OPLECHOVÁNÍ NA BOURANÉM OKNĚ. NOVÉ OPLECHOVÁNÍ NA STÁVAJÍCÍ OPLECHOVÁNÍ JE NALEPEN TRVALE PRUŽNÝM TMELEM

VÝPIS PARAPETŮ VNĚJŠÍCH

OKNO	DÉLKA (m)	KS	CELK. (m)
K13	1,240	3	3.72

– VNITŘNÍ:
P13–BEZ PARAPETU

1PP	1NPsn	1NPzv	2NP	3NP	4NP	5NP	VĚŽE	Σ
–	–	–	–	–	–	3	–	3

1:20 OKNO 13

OKNO 16–SCHÉMA

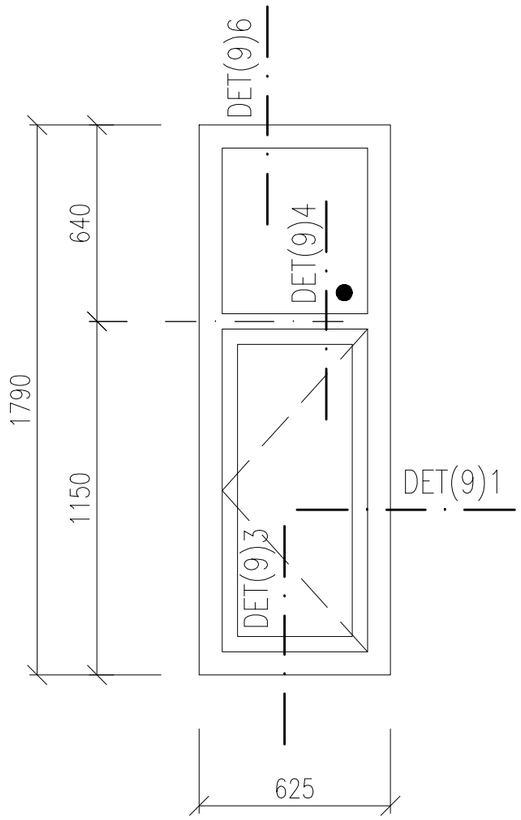

K16–OPLECHOVÁNÍ

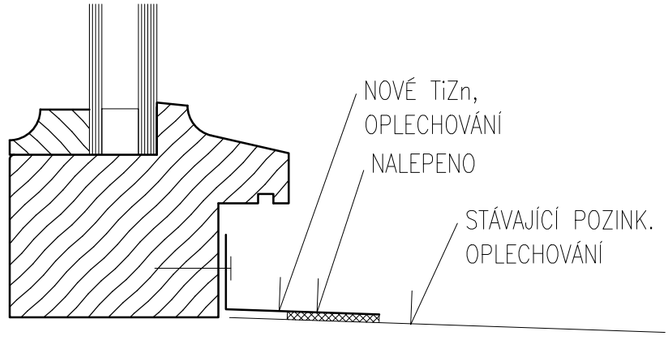

OKNO JEDNODUCHÉ + NADSVĚTLÍK
OTEVÍRAVÁ KŘÍDLA, NADSVĚTLÍK FIXNÍ ZASKLENÍ
RÁM, KŘÍDLA:
DŘEVĚNÉ LEPENÉ
MATERIÁL DŘEVA – SMRK NAPOJOVANÝ
PROFILACE VIZ. CHARAKTERISTICKÉ DETAILY (VZOR STÁVAJCÍ OKNO 22)
ŠÍŘKA RÁMU 68mm

CELKOVÝ ROZMĚR: 625x1790mm

TECH. PARAMETRY OKENNÍ VÝPLNĚ:
Rw = 36dB
Tvis = 70%, g = MAX.50%
Uw = MAX. 1,1W/m2K
ZASKLENÍ: IZOLAČNÍ DVOJSKLO
4 – Ar 12 – 6
(pro zlepšení tep. tech. vlastnosí skel je možné pokovení skel – bude dopřesněno v dílenské PD)

BARVA: (REF. ADLER)
VNITŘNÍ – BÍLÁ (RAL DOPLNĚNA V DÍLENSKÉ PD)
VNĚJŠÍ – TMAVÁ (DLE STRATIGRAFICKÉHO PRŮZKUMU) DLE ODSOUHLASENÍ OPP MMB A NPÚ. (RAL DOPLNĚNA V DÍLENSKÉ PD)
POVRCHOVÁ ÚPRAVA – LAK
KOVÁNÍ: (REF. ROTO)
CELOOBVODOVÉ TĚSNĚNÍ, KLIKA P.Ú. MOSAZ
příprava na otevíratelných křídlech pro vypnutí sytému topení a chlazení v případě otevřeného křídla (elektromagnet) – 24ks

PARAPETY:
– VENKOVNÍ:
K16–OPLECHOVÁNÍ TiZn PLECHEM TL.0,8mm TVARU "L", R.Š. 75mm. ODŘÍZNUTÍ STÁVAJÍCÍHO OPLECHOVÁNÍ NA BOURANÉM OKNĚ. NOVÉ OPLECHOVÁNÍ NA STÁVAJÍCÍ OPLECHOVÁNÍ JE NALEPEN TRVALE PRUŽNÝM TMELEM

VÝPIS PARAPETŮ VNĚJŠÍCH

OKNO	DÉLKA (m)	KS	CELK. (m)
K16	0,625	24	15.00

– VNITŘNÍ:
P16–BEZ PARAPETU

1PP	1NPsn	1NPzv	2NP	3NP	4NP	5NP	VĚŽE	Σ
–	–	–	–	–	–	24	–	24

1:20 OKNO 16

– PODROBNÁ SPECIFIKACE JEDNOTLIVÝCH VÝROBKŮ BUDE DOPOLNĚNA V RÁMCI DÍLENSKÉ DOKUMENTACE.
– PŘED VLASTNÍ VÝROBOU NUTNO ZAMĚŘIT STAVEBNÍ OTVORY VE VŠECH POZICÍCH!!!
– PŘED VLASTNÍ VÝROBOU VNITŘNÍCH PARAPETŮ NUTNO ZAMĚŘIT OSTĚNÍ A JEJICH ROZEVÍRÁNÍ VE VŠECH POZICÍCH!!!
– HLOUBKU DRÁŽKY PRO OSAZENÍ VNITŘNÍCH PARAPETŮ A FINÁLNÍ ROZMĚR PARAPETNÍ DESKY UPRAVIT DLE SKUTEČNÉ GEOMETRIE OSTĚNÍ OKNA
– PŘED VLASTNÍ VÝROBOU OPLECHOVÁNÍ VENKOVNÍCH PARAPETŮ NUTNO ZAMĚŘIT HLOUBKU OSTĚNÍ VE VŠECH POZICÍCH!!!
– SCHÉMATA VÝROBKŮ URČUJÍ ROZMĚRY JEDNOTLIVÝCH OKEN. ROZKRESLENÍ PROFILACE RÁMŮ UVEDENA NA SAMOSTATNÉM VÝKRESE REFERENČNÍCH DETAILŮ NA ZAČÁTKU SEŠITU

OKNO 18–SCHÉMA

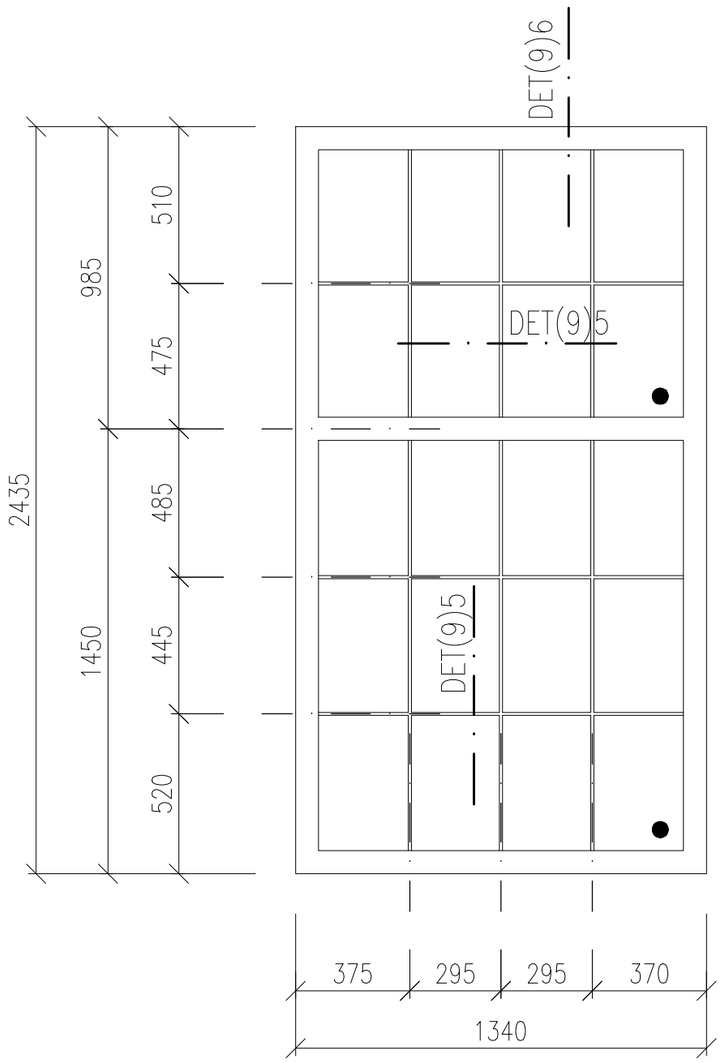

K18–OPLECHOVÁNÍ

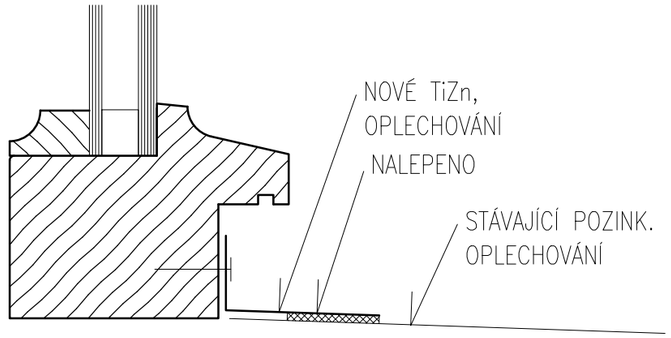

OKNO JEDNODUCHÉ
FIXNÍ ZASKLENÍ
RÁM, KŘÍDLA:
DŘEVĚNÉ LEPENÉ
MATERIÁL DŘEVA – SMRK NAPOJOVANÝ
PROFILACE VIZ. CHARAKTERISTICKÉ DETAILY (VZOR STÁVAJCÍ OKNO 22)
ŠÍŘKA RÁMU 68mm

CELKOVÝ ROZMĚR: 1340x2435mm

TECH. PARAMETRY OKENNÍ VÝPLNĚ:
Rw = 36dB
Tvis = 70%, g = MAX.50%
Uw = MAX. 1,1W/m2K
ZASKLENÍ: IZOLAČNÍ DVOJSKLO
4 – Ar 12 – 6
(pro zlepšení tep. tech. vlastnosí skel je možné pokovení skel – bude dopřesněno v dílenské PD)

BARVA: (REF. ADLER)
VNITŘNÍ – BÍLÁ (RAL DOPLNĚNA V DÍLENSKÉ PD)
VNĚJŠÍ – TMAVÁ (DLE STRATIGRAFICKÉHO PRŮZKUMU) DLE ODSOUHLASENÍ OPP MMB A NPÚ. (RAL DOPLNĚNA V DÍLENSKÉ PD)
POVRCHOVÁ ÚPRAVA – LAK

PARAPETY:
– VENKOVNÍ:
K16–OPLECHOVÁNÍ TiZn PLECHEM TL.0,8mm TVARU "L", R.Š. 75mm. ODŘÍZNUTÍ STÁVAJÍCÍHO OPLECHOVÁNÍ NA BOURANÉM OKNĚ. NOVÉ OPLECHOVÁNÍ NA STÁVAJÍCÍ OPLECHOVÁNÍ JE NALEPEN TRVALE PRUŽNÝM TMELEM

VÝPIS PARAPETŮ VNĚJŠÍCH

OKNO	DÉLKA (m)	KS	CELK. (m)
K16	1,340	1	1.34

– VNITŘNÍ:
P16–BEZ PARAPETU

1PP	1NPsn	1NPzv	2NP	3NP	4NP	5NP	VĚŽE	Σ
–	–	–	–	–	–	–	1	1

– PODROBNÁ SPECIFIKACE JEDNOTLIVÝCH VÝROBKŮ BUDE DOPOLNĚNA V RÁMCI DÍLENSKÉ DOKUMENTACE.
– PŘED VLASTNÍ VÝROBOU NUTNO ZAMĚŘIT STAVEBNÍ OTVORY VE VŠECH POZICÍCH!!!
– PŘED VLASTNÍ VÝROBOU VNITŘNÍCH PARAPETŮ NUTNO ZAMĚŘIT OSTĚNÍ A JEJICH ROZEVÍRÁNÍ VE VŠECH POZICÍCH!!!
– HLOUBKU DRÁŽKY PRO OSAZENÍ VNITŘNÍCH PARAPETŮ A FINÁLNÍ ROZMĚR PARAPETNÍ DESKY UPRAVIT DLE SKUTEČNÉ GEOMETRIE OSTĚNÍ OKNA
– PŘED VLASTNÍ VÝROBOU OPLECHOVÁNÍ VENKOVNÍCH PARAPETŮ NUTNO ZAMĚŘIT HLOUBKU OSTĚNÍ VE VŠECH POZICÍCH!!!
– SCHÉMATA VÝROBKŮ URČUJÍ ROZMĚRY JEDNOTLIVÝCH OKEN. ROZKRESLENÍ PROFILACE RÁMŮ UVEDENA NA SAMOSTATNÉM VÝKRESE REFERENČNÍCH DETAILŮ NA ZAČÁTKU SEŠITU

1:20 OKNO 18

OKNO 19–SCHÉMA

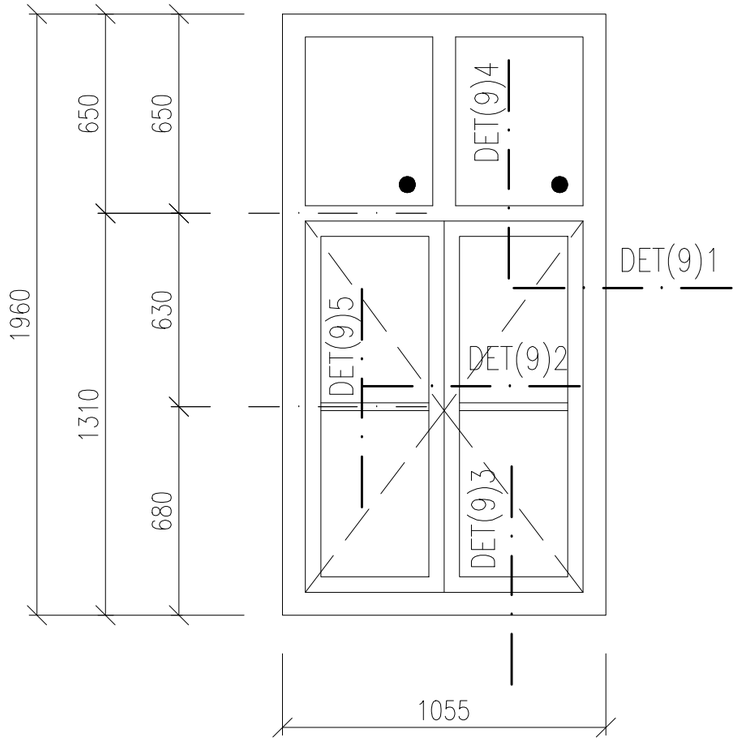

K19–OPLECHOVÁNÍ

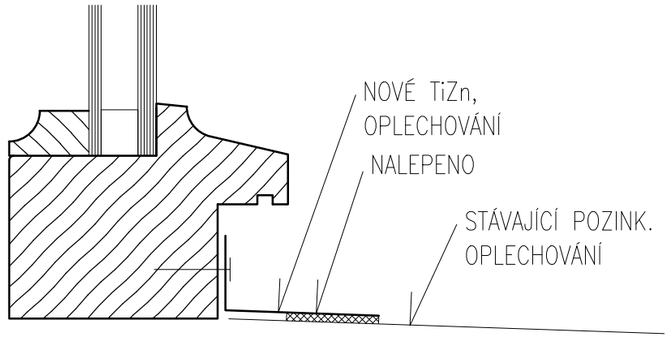

OKNO JEDNODUCHÉ + NADSVĚTLÍK
OTEVÍRAVÁ KŘÍDLA, NADSVĚTLÍK FIXNÍ ZASKLENÍ
RÁM, KŘÍDLA:
DŘEVĚNÉ LEPENÉ
MATERIÁL DŘEVA – SMRK NAPOJOVANÝ
PROFILACE VIZ. CHARAKTERISTICKÉ DETAILY (VZOR STÁVAJCÍ OKNO 22)
ŠÍŘKA RÁMU 68mm

CELKOVÝ ROZMĚR: 1055x1960mm

TECH. PARAMETRY OKENNÍ VÝPLNĚ:
Rw = 36dB
Tvis = 70%, g = MAX.50%
Uw = MAX. 1,1W/m2K
ZASKLENÍ: IZOLAČNÍ DVOJSKLO
4 – Ar 12 – 6
(pro zlepšení tep. tech. vlastnosí skel je možné pokovení skel – bude dopřesněno v dílenské PD)

BARVA: (REF. ADLER)
VNITŘNÍ – BÍLÁ (RAL DOPLNĚNA V DÍLENSKÉ PD)
VNĚJŠÍ – TMAVÁ (DLE STRATIGRAFICKÉHO PRŮZKUMU) DLE ODSOUHLASENÍ OPP MMB A NPÚ. (RAL DOPLNĚNA V DÍLENSKÉ PD)
POVRCHOVÁ ÚPRAVA – LAK
KOVÁNÍ: (REF. ROTO)
CELOOBVODOVÉ TĚSNĚNÍ, KLIKA P.Ú. MOSAZ

PARAPETY:
– VENKOVNÍ:
K19–OPLECHOVÁNÍ TiZn PLECHEM TL.0,8mm TVARU "L", R.Š. 75mm. ODŘÍZNUTÍ STÁVAJÍCÍHO OPLECHOVÁNÍ NA BOURANÉM OKNĚ. NOVÉ OPLECHOVÁNÍ NA STÁVAJÍCÍ OPLECHOVÁNÍ JE NALEPEN TRVALE PRUŽNÝM TMELEM

VÝPIS PARAPETŮ VNĚJŠÍCH

OKNO	DÉLKA (m)	KS	CELK. (m)
K19	1,055	9	9.49

– VNITŘNÍ:
P19–BEZ PARAPETU

1PP	1NPsn	1NPzv	2NP	3NP	4NP	5NP	VĚŽE	Σ
–	–	–	–	–	–	–	9	9

– PODROBNÁ SPECIFIKACE JEDNOTLIVÝCH VÝROBKŮ BUDE DOPOLNĚNA V RÁMCI DÍLENSKÉ DOKUMENTACE.
– PŘED VLASTNÍ VÝROBOU NUTNO ZAMĚŘIT STAVEBNÍ OTVORY VE VŠECH POZICÍCH!!!
– PŘED VLASTNÍ VÝROBOU VNITŘNÍCH PARAPETŮ NUTNO ZAMĚŘIT OSTĚNÍ A JEJICH ROZEVÍRÁNÍ VE VŠECH POZICÍCH!!!
– HLOUBKU DRÁŽKY PRO OSAZENÍ VNITŘNÍCH PARAPETŮ A FINÁLNÍ ROZMĚR PARAPETNÍ DESKY UPRAVIT DLE SKUTEČNÉ GEOMETRIE OSTĚNÍ OKNA
– PŘED VLASTNÍ VÝROBOU OPLECHOVÁNÍ VENKOVNÍCH PARAPETŮ NUTNO ZAMĚŘIT HLOUBKU OSTĚNÍ VE VŠECH POZICÍCH!!!
– SCHÉMATA VÝROBKŮ URČUJÍ ROZMĚRY JEDNOTLIVÝCH OKEN. ROZKRESLENÍ PROFILACE RÁMŮ UVEDENA NA SAMOSTATNÉM VÝKRESE REFERENČNÍCH DETAILŮ NA ZAČÁTKU SEŠITU

1:20 OKNO 19

OKNO 20a–SCHÉMA

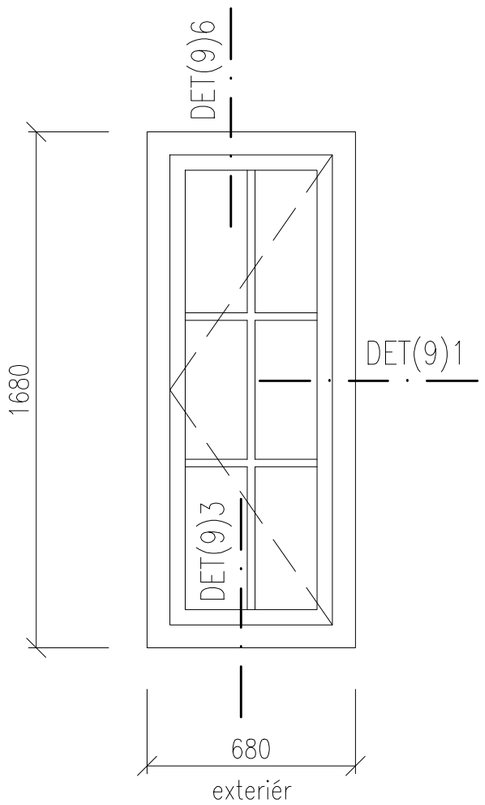

OKNO 20a–PŮDORYSNÉ SCHÉMA – PARAPETY

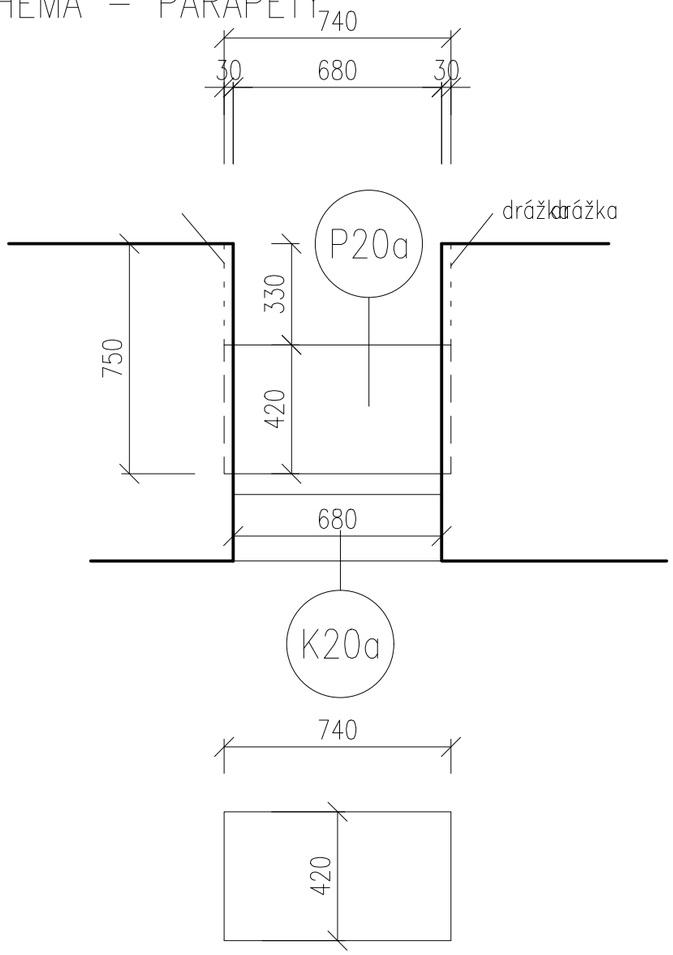

K20a–OPLECHOVÁNÍ

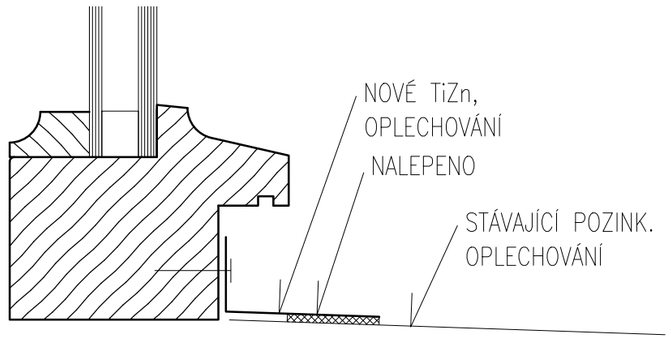

– PODROBNÁ SPECIFIKACE JEDNOTLIVÝCH VÝROBKŮ BUDE DOPLNĚNA V RÁMCI DÍLENSKÉ DOKUMENTACE.
– PŘED VLASTNÍ VÝROBOU NUTNO ZAMĚŘIT STAVEBNÍ OTVORY VE VŠECH POZICÍCH!!!
– PŘED VLASTNÍ VÝROBOU VNITŘNÍCH PARAPETŮ NUTNO ZAMĚŘIT OSTĚNÍ A JEJICH ROZEVÍRÁNÍ VE VŠECH POZICÍCH!!!
– HLOUBKU DRÁŽKY PRO OSAZENÍ VNITŘNÍCH PARAPETŮ A FINÁLNÍ ROZMĚR PARAPETNÍ DESKY UPRAVIT DLE SKUTEČNÉ GEOMETRIE OSTĚNÍ OKNA
– PŘED VLASTNÍ VÝROBOU OPLECHOVÁNÍ VENKOVNÍCH PARAPETŮ NUTNO ZAMĚŘIT HLOUBKU OSTĚNÍ VE VŠECH POZICÍCH!!!
– SCHÉMATA VÝROBKŮ URČUJÍ ROZMĚRY JEDNOTLIVÝCH OKEN. ROZKRESLENÍ PROFILACE RÁMŮ UVEDENA NA SAMOSTATNÉM VÝKRESE REFERENČNÍCH DETAILŮ NA ZAČÁTKU SEŠITU

OKNO JEDNODUCHÉ
OTEVÍRAVÁ KŘÍDLA
RÁM, KŘÍDLA:
DŘEVĚNÉ LEPENÉ
MATERIÁL DŘEVA – SMRK NAPOJOVANÝ
PROFILACE VIZ. CHARAKTERISTICKÉ DETAILY (VZOR STÁVAJCÍ OKNO 22)
ŠÍŘKA RÁMU 68mm

CELKOVÝ ROZMĚR: 880x1680mm

TECH. PARAMETRY OKENNÍ VÝPLNĚ:
Rw = 36dB
Tvis = 70%, g = MAX.50%
Uw = MAX. 1,1W/m2K
ZASKLENÍ: IZOLAČNÍ DVOJSKLO
4 – Ar 12 – 6
(pro zlepšení tep. tech. vlastnosí skel je možné pokovení skel – bude dopřesněno v dílenské PD)

BARVA: (REF. ADLER)
VNITŘNÍ – BÍLÁ (RAL DOPLNĚNA V DÍLENSKÉ PD)
VNĚJŠÍ – TMAVÁ (DLE STRATIGRAFICKÉHO PRŮZKUMU) DLE ODSOUHLASENÍ OPP MMB A NPÚ. (RAL DOPLNĚNA V DÍLENSKÉ PD)
POVRCHOVÁ ÚPRAVA – LAK
KOVÁNÍ: (REF. ROTO)
CELOOBVODOVÉ TĚSNĚNÍ, KLIKA P.Ú. MOSAZ

PARAPETY:
– VENKOVNÍ:
K20a–OPLECHOVÁNÍ TiZn PLECHEM TL.0,8mm TVARU "L", R.Š. 75mm. ODŘÍZNUTÍ STÁVAJÍCÍHO OPLECHOVÁNÍ NA BOURANÉM OKNĚ. NOVÉ OPLECHOVÁNÍ NA STÁVAJÍCÍ OPLECHOVÁNÍ JE NALEPEN TRVALE PRUŽNÝM TMELEM

VÝPIS PARAPETŮ VNĚJŠÍCH

OKNO	DÉLKA (m)	KS	CELK. (m)
K20a	0,680	1	0.68

– VNITŘNÍ:
P20a–LEPENÉ DESKY MDF CELK. TL.40mm, LAKOVANÉ, BEZ NOSU, ROZMĚRY: 680x420mm. BARVA BÍLÁ

1PP	1NPsn	1NPzv	2NP	3NP	4NP	5NP	VĚŽE	Σ
–	1	–	–	–	–	–	–	1

1:20 OKNO 20a

OKNO 21–SCHÉMA

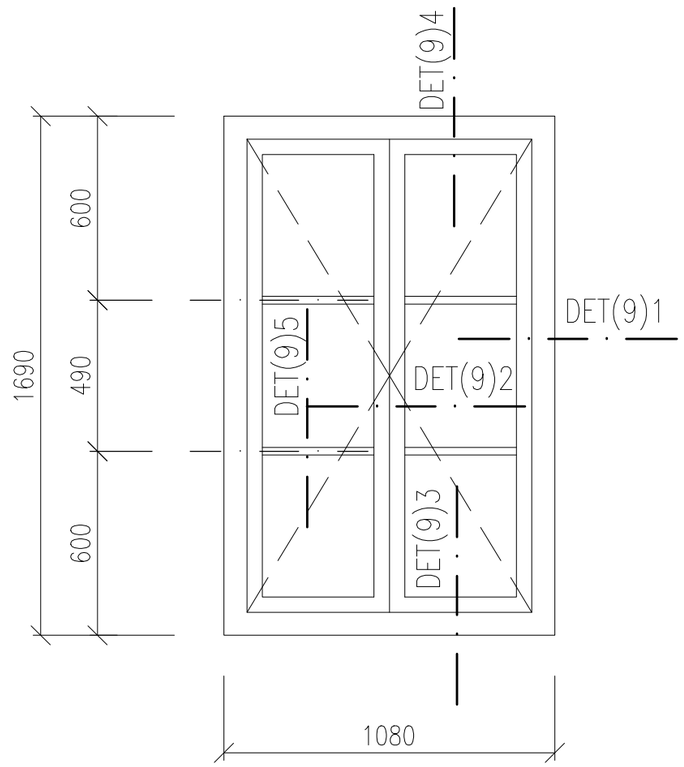

OKNO 21–PŮDORYSNÉ SCHÉMA – PARAPETY

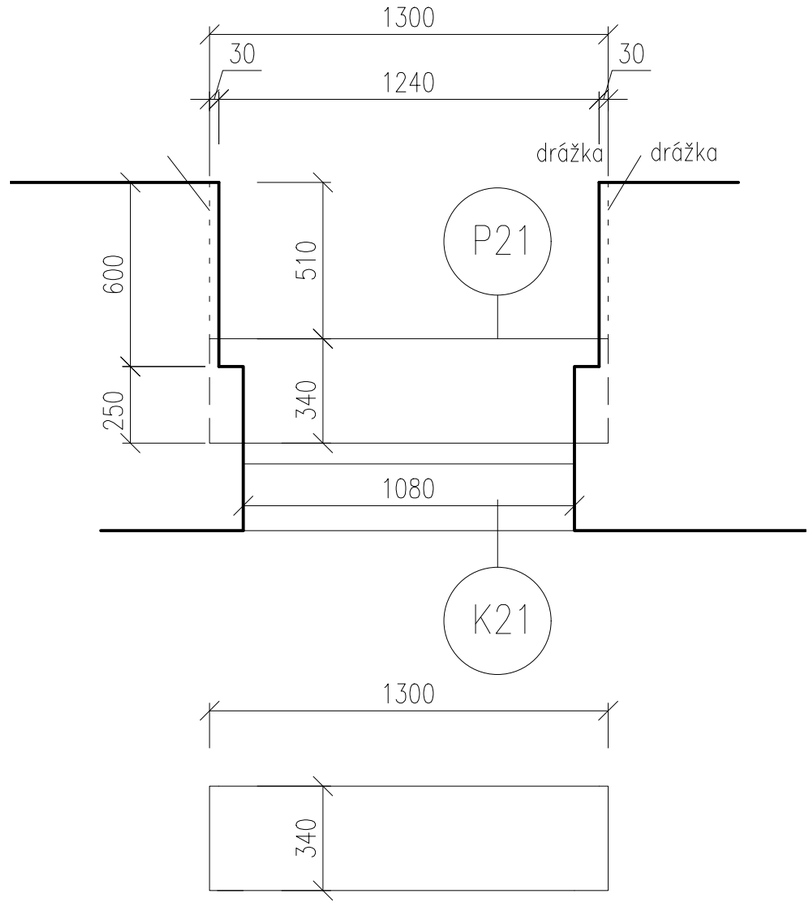

K21–OPLECHOVÁNÍ

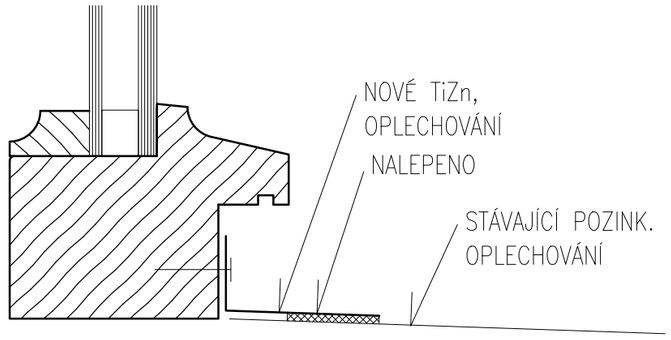

– PODROBNÁ SPECIFIKACE JEDNOTLIVÝCH VÝROBKŮ BUDE DOPOLNĚNA V RÁMCI DÍLENSKÉ DOKUMENTACE.
– PŘED VLASTNÍ VÝROBOU NUTNO ZAMĚŘIT STAVEBNÍ OTVORY VE VŠECH POZICÍCH!!!
– PŘED VLASTNÍ VÝROBOU VNITŘNÍCH PARAPETŮ NUTNO ZAMĚŘIT OSTĚNÍ A JEJICH ROZEVÍRÁNÍ VE VŠECH POZICÍCH!!!
– HLOUBKU DRÁŽKY PRO OSAZENÍ VNITŘNÍCH PARAPETŮ A FINÁLNÍ ROZMĚR PARAPETNÍ DESKY UPRAVIT DLE SKUTEČNÉ GEOMETRIE OSTĚNÍ OKNA
– PŘED VLASTNÍ VÝROBOU OPLECHOVÁNÍ VENKOVNÍCH PARAPETŮ NUTNO ZAMĚŘIT HLOUBKU OSTĚNÍ VE VŠECH POZICÍCH!!!
– SCHÉMATA VÝROBKŮ URČUJÍ ROZMĚRY JEDNOTLIVÝCH OKEN. ROZKRESLENÍ PROFILACE RÁMŮ UVEDENA NA SAMOSTATNÉM VÝKRESE REFERENČNÍCH DETAILŮ NA ZAČÁTKU SEŠITU

OKNO JEDNODUCHÉ
OTEVÍRAVÁ KŘÍDLA
RÁM, KŘÍDLA:
DŘEVĚNÉ LEPENÉ
MATERIÁL DŘEVA – SMRK NAPOJOVANÝ
PROFILACE VIZ. CHARAKTERISTICKÉ DETAILY (VZOR STÁVAJCÍ OKNO 22)
ŠÍŘKA RÁMU 68mm

CELKOVÝ ROZMĚR: 1080x1690mm

TECH. PARAMETRY OKENNÍ VÝPLNĚ:
Rw = 36dB
Tvis = 70%, g = MAX.50%
Uw = MAX. 1,1W/m2K
ZASKLENÍ: IZOLAČNÍ DVOJSKLO
4 – Ar 12 – 6
(pro zlepšení tep. tech. vlastnosí skel je možné pokovení skel – bude dopřesněno v dílenské PD)

BARVA: (REF. ADLER)
VNITŘNÍ – BÍLÁ (RAL DOPLNĚNA V DÍLENSKÉ PD)
VNĚJŠÍ – TMAVÁ (DLE STRATIGRAFICKÉHO PRŮZKUMU) DLE ODSOUHLASENÍ OPP MMB A NPÚ. (RAL DOPLNĚNA V DÍLENSKÉ PD)
POVRCHOVÁ ÚPRAVA – LAK
KOVÁNÍ: (REF. ROTO)
CELOOBVODOVÉ TĚSNĚNÍ, KLIKA P.Ú. MOSAZ
příprava na otevíratelných křídlech pro vypnutí sytému topení a chlazení v případě otevřeného křídla (elektromagnet) – 19ks

PARAPETY:
– VENKOVNÍ:
K21–OPLECHOVÁNÍ TiZn PLECHEM TL.0,8mm TVARU "L", R.Š. 75mm. ODŘÍZNUTÍ STÁVAJÍCÍHO OPLECHOVÁNÍ NA BOURANÉM OKNĚ. NOVÉ OPLECHOVÁNÍ NA STÁVAJÍCÍ OPLECHOVÁNÍ JE NALEPEN TRVALE PRUŽNÝM TMELEM

VÝPIS PARAPETŮ VNĚJŠÍCH

OKNO	DÉLKA (m)	KS	CELK. (m)
K21	1,300	19	24.70

– VNITŘNÍ:
P21–LEPENÉ DESKY MDF CELK. TL.40mm, LAKOVANÉ, BEZ NOSU, ROZMĚRY: 1300x340mm. BARVA BÍLÁ

1PP	1NPsn	1NPzv	2NP	3NP	4NP	5NP	VĚŽE	Σ
–	19	–	–	–	–	–	–	19

1:20 OKNO 21

OKNO 25–SCHÉMA

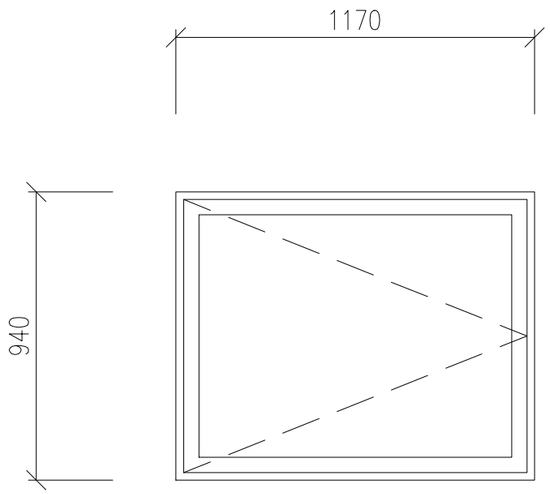

K25–OPLECHOVÁNÍ

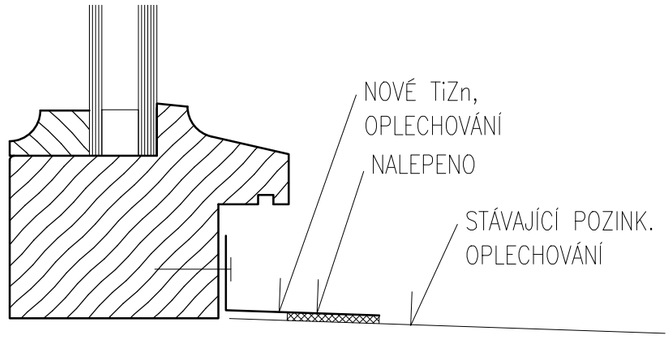

OKNO JEDNODUCHÉ
OTEVÍRAVÁ KŘÍDLA
RÁM, KŘÍDLA:
DŘEVĚNÉ LEPENÉ
MATERIÁL DŘEVA – SMRK NAPOJOVANÝ
PROFILACE VIZ. CHARAKTERISTICKÉ DETAILY (VZOR STÁVAJCÍ OKNO 22)
ŠÍŘKA RÁMU 68mm

CELKOVÝ ROZMĚR: 1070x940mm

TECH. PARAMETRY OKENNÍ VÝPLNĚ:
Rw = 36dB
Tvis = 70%, g = MAX.50%
Uw = MAX. 1,1W/m2K
ZASKLENÍ: IZOLAČNÍ DVOJSKLO
4 – Ar 12 – 6
(pro zlepšení tep. tech. vlastnosí skel je možné pokovení skel – bude dopřesněno v dílenské PD)

BARVA: (REF. ADLER)
VNITŘNÍ – BÍLÁ (RAL DOPLNĚNA V DÍLENSKÉ PD)
VNĚJŠÍ – TMAVÁ (DLE STRATIGRAFICKÉHO PRŮZKUMU) DLE ODSOUHLASENÍ OPP MMB A NPÚ. (RAL DOPLNĚNA V DÍLENSKÉ PD)
POVRCHOVÁ ÚPRAVA – LAK
KOVÁNÍ: (REF. ROTO)
CELOOBVODOVÉ TĚSNĚNÍ, KLIKA P.Ú. MOSAZ

PARAPETY:
– VENKOVNÍ:
K25–OPLECHOVÁNÍ TiZn PLECHEM TL.0,8mm TVARU "L", R.Š. 75mm. ODŘÍZNUTÍ STÁVAJÍCÍHO OPLECHOVÁNÍ NA BOURANÉM OKNĚ. NOVÉ OPLECHOVÁNÍ NA STÁVAJÍCÍ OPLECHOVÁNÍ JE NALEPEN TRVALE PRUŽNÝM TMELEM

VÝPIS PARAPETŮ VNĚJŠÍCH

OKNO	DÉLKA (m)	KS	CELK. (m)
K25	1,170	6	7.02

– VNITŘNÍ:
P25–BEZ PARAPETU

1PP	1NPsn	1NPzv	2NP	3NP	4NP	5NP	VĚŽE	Σ
–	–	–	–	–	–	–	6	6

– PODROBNÁ SPECIFIKACE JEDNOTLIVÝCH VÝROBKŮ BUDE DOPOLNĚNA V RÁMCI DÍLENSKÉ DOKUMENTACE.
– PŘED VLASTNÍ VÝROBOU NUTNO ZAMĚŘIT STAVEBNÍ OTVORY VE VŠECH POZICÍCH!!!
– PŘED VLASTNÍ VÝROBOU VNITŘNÍCH PARAPETŮ NUTNO ZAMĚŘIT OSTĚNÍ A JEJICH ROZEVÍRÁNÍ VE VŠECH POZICÍCH!!!
– HLOUBKU DRÁŽKY PRO OSAZENÍ VNITŘNÍCH PARAPETŮ A FINÁLNÍ ROZMĚR PARAPETNÍ DESKY UPRAVIT DLE SKUTEČNÉ GEOMETRIE OSTĚNÍ OKNA
– PŘED VLASTNÍ VÝROBOU OPLECHOVÁNÍ VENKOVNÍCH PARAPETŮ NUTNO ZAMĚŘIT HLOUBKU OSTĚNÍ VE VŠECH POZICÍCH!!!
– SCHÉMATA VÝROBKŮ URČUJÍ ROZMĚRY JEDNOTLIVÝCH OKEN. ROZKRESLENÍ PROFILACE RÁMŮ UVEDENA NA SAMOSTATNÉM VÝKRESE REFERENČNÍCH DETAILŮ NA ZAČÁTKU SEŠITU

1:20 OKNO 25